

Trawers TR A-M 1t

Indeks	**ZT TRA-M010.0**

Trawers o udźwigu WLL=1000kg i stałej długości. Belka trawersowa zakończona hakami i podczepiana na uchu haka. Długości belki trawersowej podano w tabeli.

Opis

Trawersa skręcana TR A-M o udźwigu 1,0t

- Trawersa bez regulacji długości

- Belka trawersowa do transportu długich ładunków i innych.
- Sposób podczepienia trawersy - centralne ucho.
- Sposób podczepienia ładunku - dwa haki klasy 8 na końcach trawersy.
- Haki obrotowe łożyskowane
- Spełnia przepisy Dyrektywy Maszynowej Rady Unii Europejskiej: 2006/42/WE
- Wykonana wg. zharmonizowanej normy : PN-EN 13155
- Cechowanie: znak wytwórcy, znak CE, udźwig, numer fabryczny, rok produkcji.

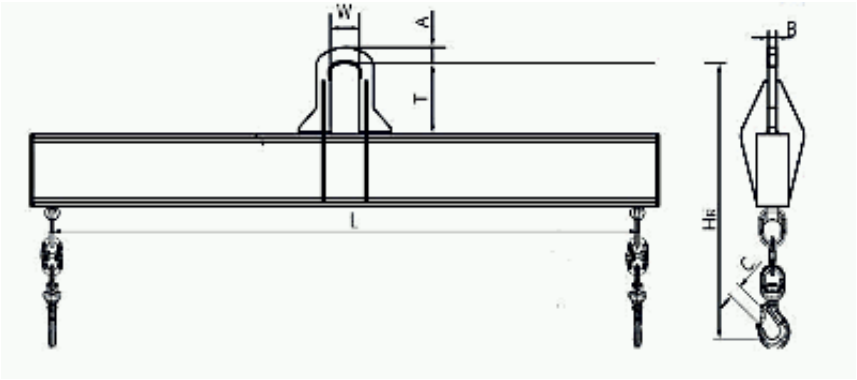

Długość trawersy L [m]	A [mm]	B [mm]	C [mm]	T [mm]	W [mm]	HR [mm]	Masa kg
1,0	25	12	20	130	60	415	25
1,5	25	12	20	130	60	415	30
2,0	25	12	20	130	60	435	40
2,5	25	12	20	130	60	455	55
3,0	25	12	20	130	60	475	70
3,5	25	12	20	130	60	95	85
4,0	25	12	20	130	60	495	95
4,5	25	12	20	130	60	515	125
5,0	25	12	20	130	60	435	160
5,5	25	12	20	130	60	435	175
6,0	25	12	20	130	60	455	230
7,0	25	12	20	130	60	455	265

8,0	25	12	20	130	60	475	380

Trawers spełnia wymagania Dyrektywy Maszynowej.

Istnieje możliwość:

- wykonania większej ilości punktów,
- wykonania dodatkowego punktu pod centralnym uchem,

Dostępne warianty

Długośćtrawersy L[m]: 1,0, 1,5, 2,0, 2,5, 3,0, 3,5, 4,0, 4,5, 5,0, 5,5, 6,0, 7,0, 8,0

Dokumenty do pobrania

- TRAWERSY INSTRUKCJA UŻYTKOWANIA - Instrukcja użytkowania trawersy - kliknij na linku (napisany wersalikami) powyżej, lub poniżej (Pliki do pobrania), by pobrać i zapisać plik pdf z instrukcją.

Strona produktu: https://sklep.dzwignice.com/999-trawers-tr-a-m-1t.html