

Trawers TR A-M 0,5t

Indeks	**ZT TRA-M005.0**

Trawers o udźwigu WLL=500kg i stałej długości. Belka trawersowa zakończona hakami i podczepiana na uchu haka. Długości belki trawersowej podano w tabeli.

Opis

Trawersa skręcana TR A-M o udźwigu 0,5t

- Trawersa bez regulacji długości

- Belka trawersowa do transportu długich ładunków i innych.
- Sposób podczepienia trawersy - centralne ucho.
- Sposób podczepienia ładunku - dwa haki klasy 8 na końcach trawersy.
- Haki obrotowe łożyskowane
- Spełnia przepisy Dyrektywy Maszynowej Rady Unii Europejskiej: 2006/42/WE
- Wykonana wg. zharmonizowanej normy : PN-EN 13155
- Cechowanie: znak wytwórcy, znak CE, udźwig, numer fabryczny, rok produkcji.

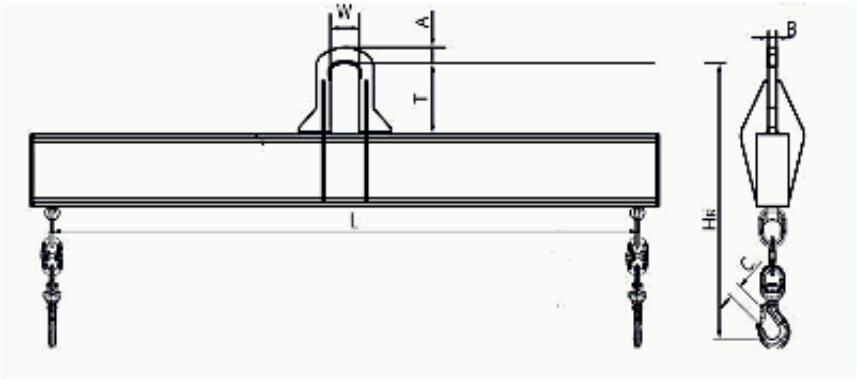

Długość trawersy L [mm]	A [mm]	B [mm]	C [mm]	T [mm]	W [mm]	HR [mm]	Masa kg
1000	20	10	20	130	60	395	20
1500	20	10	20	130	60	395	25
2000	20	10	20	130	60	415	35
2500	20	10	20	130	60	435	45
3000	20	10	20	130	60	435	50
3500	20	10	20	130	60	455	70
4000	20	10	20	130	60	475	85
4500	20	10	20	130	60	475	95
5000	20	10	20	130	60	495	120
5500	20	10	20	130	60	495	130
6000	20	10	20	130	60	415	130
7000	20	10	20	130	60	435	210

8000	20	10	20	130	60	435	240

Trawers spełnia wymagania Dyrektywy Maszynowej.

Istnieje możliwość:

- wykonania większej ilości punktów,
- wykonania dodatkowego punktu pod centralnym uchem,

Dostępne warianty

Długość L: 1,0m, 1,5m, 2,0m, 2,5m, 3,0m, 3,5m, 4,0m, 4,5m, 5,0m, 5,5m, 6,0m, 7,0m, 8,0m

Dokumenty do pobrania

- TRAWERSY INSTRUKCJA UŻYTKOWANIA - Instrukcja użytkowania trawersy - kliknij na linku (napisany wersalikami) powyżej, lub poniżej (Pliki do pobrania), by pobrać i zapisać plik pdf z instrukcją.

Strona produktu: https://sklep.dzwignice.com/998-trawers-tr-a-m-05t.html