

DE-CL - Uchwyt do blach w pozycji poziomej

Indeks	**ZUMDE-CL**

Uchwyt DE-CL (chwytak, zacisk do blach) do transportu pojedynczych arkuszy blach o grubości do 100 mm w pozycji poziomej. Udźwig od 2 do 12 t na parę. Znak CE, deklaracja zgodności i zaświadczenie o jakości.

Opis

DE-CL – uchwyt do blach w pozycji poziomej

Uchwyt DE-CL, nazywany też chwytakiem lub zaciskiem do blach, służy do transportu pojedynczych arkuszy blach i konstrukcji w pozycji poziomej, z zakresem chwytania do 100 mm. Uchwyty pracują w parach – na zawiesiu dwucięgnowym lub podwieszone do trawersy, z zachowaniem dopuszczalnych kątów odchylenia cięgien.

- Udźwig pary: od 2 000 do 12 000 kg
- Zakres chwytania: do 100 mm
- Do blach o twardości do 37 HRC
- Mechanizm wstępnego docisku szczęk
- Do pracy w parach
- Minimalne obciążenie: 10% DOR
- Oznakowany znakiem CE, z deklaracją zgodności i zaświadczeniem o jakości
- Wykonany zgodnie z Dyrektywą 2006/42/WE, spełnia wymogi normy PN-EN 13155

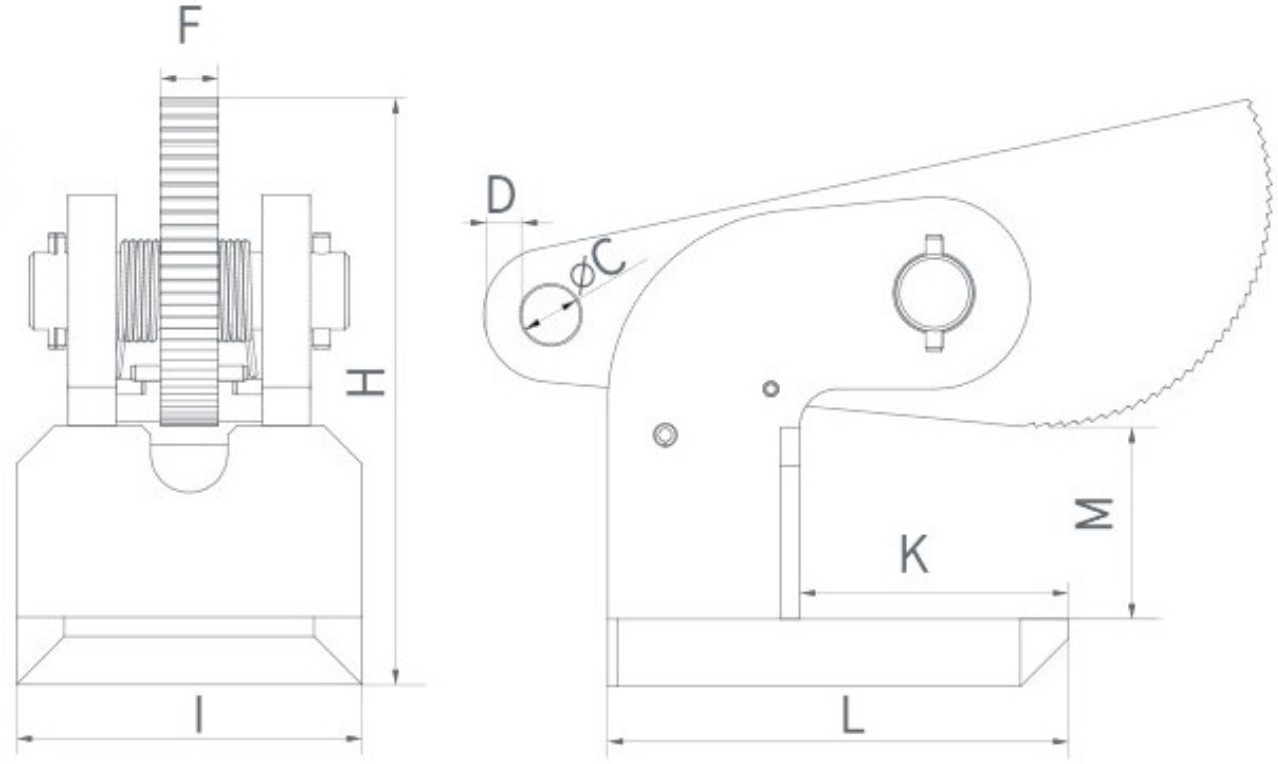

Typ	DOR/parę [kg]	Zakres chwytania M [mm]	K [mm]	Hmax [mm]	I [mm]	L [mm]	C [mm]	D [mm]	F [mm]	Masa [kg/szt]
DE-CL 2,0	2 000	0–100	120	350	100	191	30,5	20	15	10
DE-CL 3,0	3 000	0–100	120	355	100	191	30,5	20	16	11,5
DE-CL 5,0	5 000	0–100	140	385	150	221	30,5	20	20	18
DE-CL 12,0	12 000	0–100	140	437	180	240	30,5	19	30	36

Wykonywany na zamówienie. Dostępność: do 30 dni.

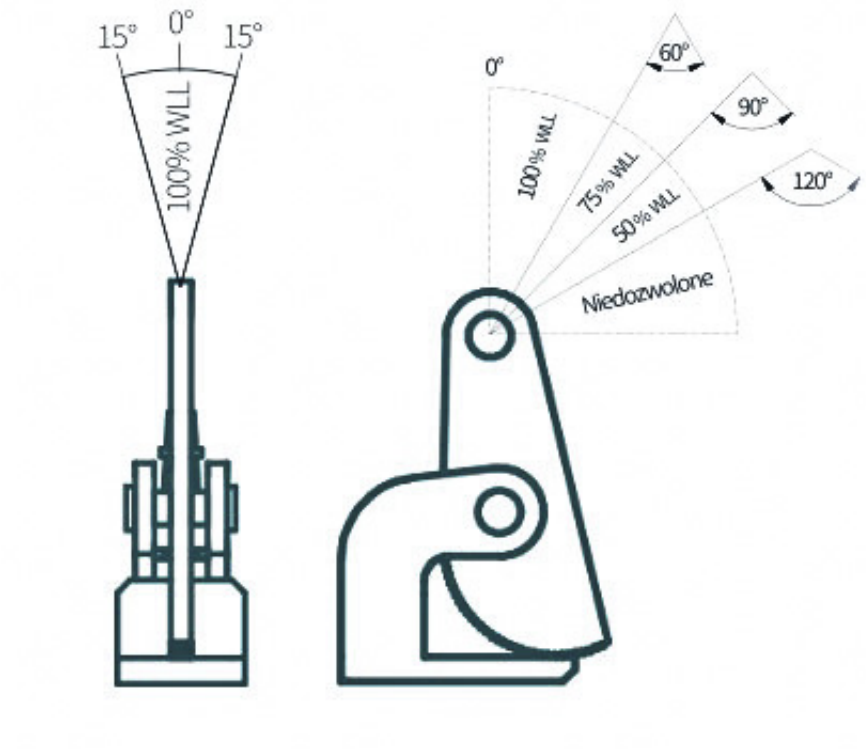

Dostępne warianty

Typ: DE-CL 2,0, DE-CL 3,0, DE-CL 5,0, DE-CL 12,0

Strona produktu: https://sklep.dzwignice.com/997-uchwyt-do-blach-w-pozycji-poziomej-de-cl.html