

PKT - Uchwyt magnetyczny

Indeks	**ZUMPKT**

Uchwyt magnetyczny PKT z magnesem neodymowym do podnoszenia formatek z blachy i detali stalowych w pozycji poziomej; rowek umożliwia podnoszenie rur i prętów. Udźwig od 100 do 2000 kg, bez zasilania.

Opis

PKT – uchwyt magnetyczny

Uchwyt z neodymowym magnesem stałym do podnoszenia i przenoszenia w pozycji poziomej formatek z blachy stalowej i detali stalowych. Nie wymaga zasilania.

- Udźwig (DOR): od 100 do 2000 kg
- Uchwyt z neodymowym magnesem stałym nie wymaga zasilania elektrycznego
- Może być używany pojedynczo lub w zestawach podwieszanych na trawersach
- Bezpieczne uruchamianie uchwytu ręczną dźwignią z przyciskiem bezpieczeństwa
- Do bezpiecznego podnoszenia i przenoszenia w pozycji poziomej formatek z blachy stalowej oraz detali stalowych
- Wzdłużny rowek części chwytnej umożliwia podnoszenie rur, prętów i ładunków zaokrąglonych
- Temperatura pracy: od −40 do +80 °C
- Współczynnik bezpieczeństwa 3,5:1
- Wykonany zgodnie z dyrektywą maszynową 2006/42/WE, spełnia wymagania normy EN 13155. Oznakowanie CE, załączona deklaracja zgodności

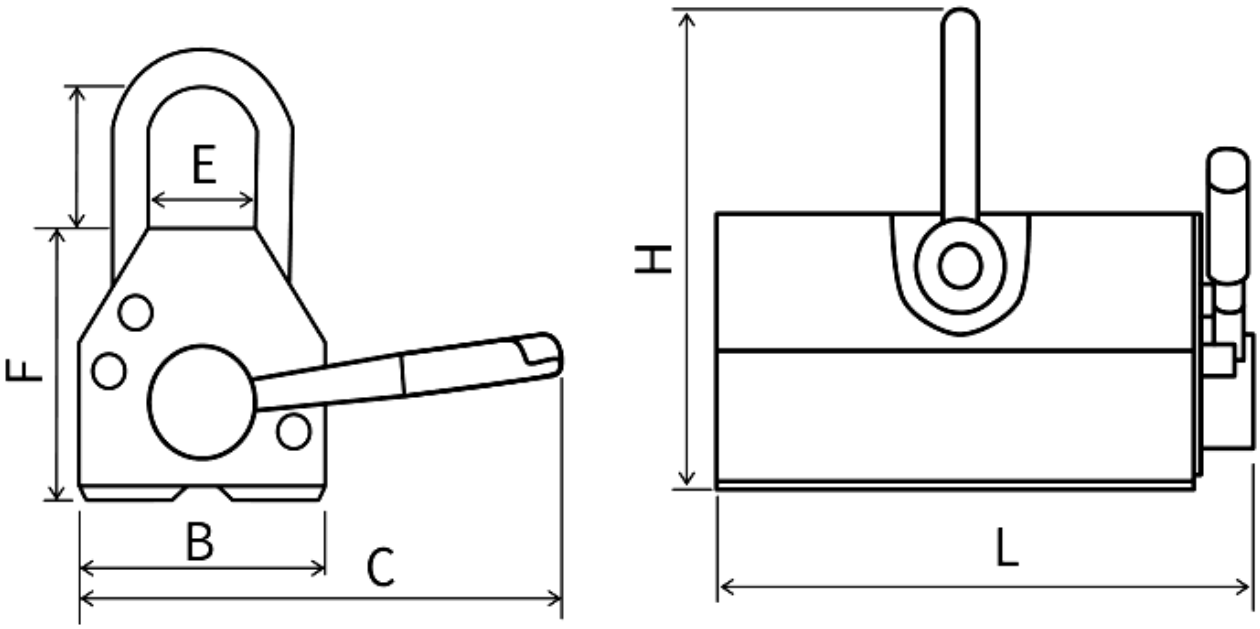

Typ	DOR blacha [kg]	DOR pręty okrągłe [kg]	H [mm]	B [mm]	L [mm]	C [mm]	F [mm]	E [mm]	R [mm]	Masa [kg]
PKT 0,1	100	50	123	64	129	169	70	32	44	3,5

PKT 0,2	200	100	166	86	186	223	88	48	63	7,3
PKT 0,3	300	150	170	92	230	225	88	49	63	9,5
PKT 0,5	500	250	223	108	257	306	111	72	89	18
PKT 0,6	600	300	228	120	272	316	116	72	92	20,5
PKT 1,0	1 000	500	255	141	350	315	140	84	108	41
PKT 1,5	1 500	750	295	151	400	437	153	95	109	60
PKT 2,0	2 000	1 000	315	160	420	465	183	95	110	74

DOR (WLL) – dopuszczalne obciążenie robocze.

Redukcja DOR w zależności od grubości elementu [mm] oraz szerokości szczeliny powietrznej [mm]

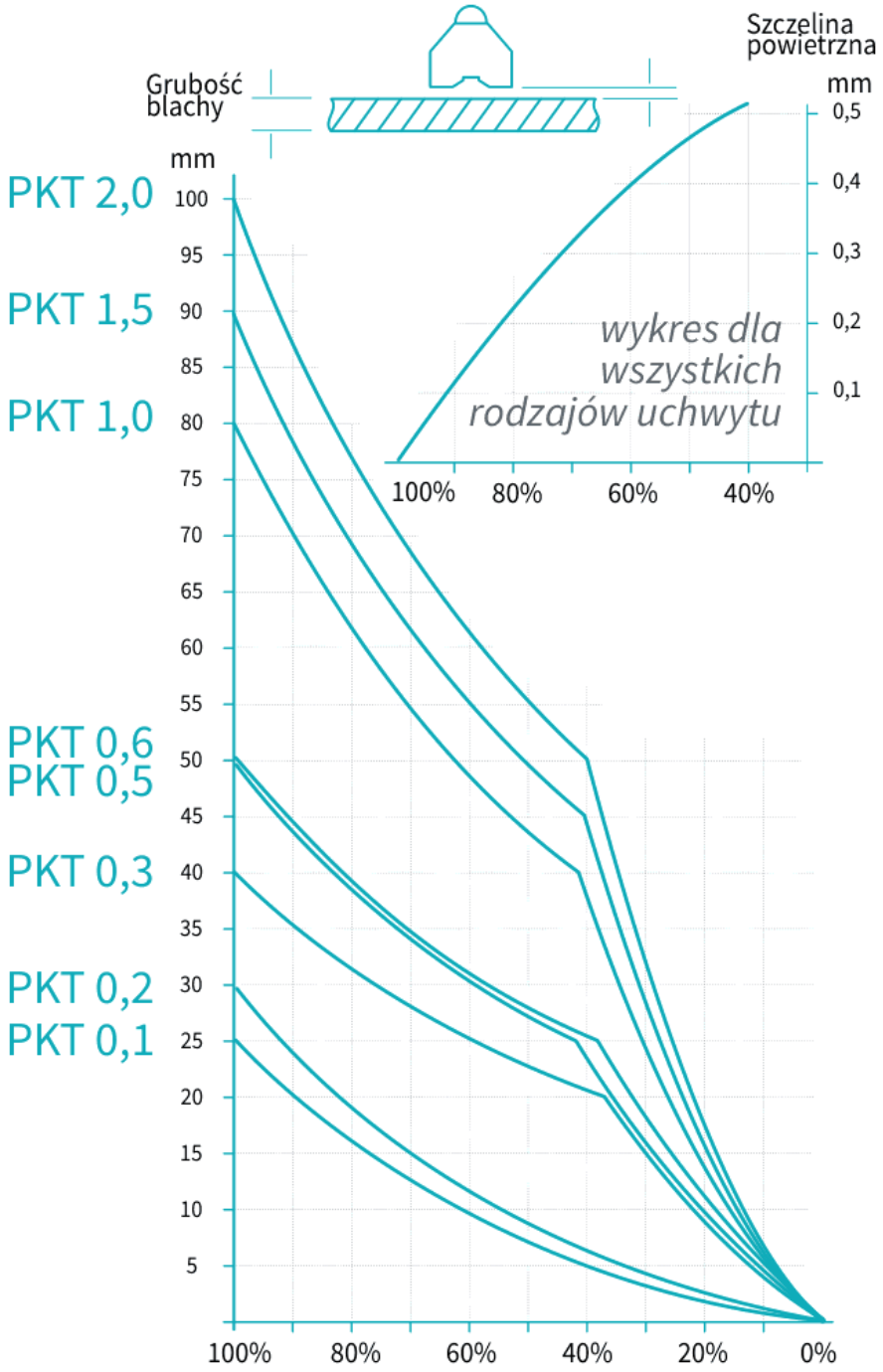

Wykres u góry (szczelina powietrzna) dotyczy wszystkich rodzajów uchwytu; krzywe grubości elementu są osobne dla każdego rozmiaru PKT.

Redukcja DOR w zależności od chropowatości powierzchni blachy R_a

Symbol	R_a [µm]	Redukcja DOR
F1	1,6	125%
F2	6,3	100%
F3	12,6	90%
F4	nieokreślone	80%

Redukcja DOR w zależności od rodzaju podnoszonego materiału

Symbol	Materiał	Redukcja DOR
M1	Stal niskowęglowa	100%
M2	Stal węglowa	95%
M3	Stal wysokowęglowa	85%
M4	Stal niskostopowa	75%
M5	Żeliwo	60%

Opis

Cechowanie: znak wytwórcy, znak CE, udźwig, numer fabryczny, rok produkcji.

Dostępne warianty

Typ: PKT 0,1, PKT 0,2, PKT 0,3, PKT 0,5, PKT 0,6, PKT 1,0, PKT 1,5, PKT 2,0

Strona produktu: https://sklep.dzwignice.com/996-chwytak-magnetyczny-pkt.html