

PKW-K - Uchwyt elektromagnetyczny

Indeks	**ZUMPKW-K0.05**

Ręczny uchwyt elektromagnetyczny PKW-K z akumulatorem litowym do podnoszenia i pozycjonowania płyt i detali stalowych. Udźwig 50 kg, ładowanie ok. 2 h, ładowarka w komplecie.

Opis

PKW-K – uchwyt elektromagnetyczny

Ręczny uchwyt elektromagnetyczny zasilany z akumulatora litowego, do podnoszenia, przenoszenia i pozycjonowania płyt i detali stalowych.

- Udźwig (DOR): 50 kg
- Do bezpiecznego podnoszenia, przenoszenia i pozycjonowania płyt i detali stalowych
- Do zbierania drobnych detali stalowych
- Do oczyszczania z wiórów lub opiłków stalowych
- Obudowa ze stali o dużej wytrzymałości
- Zasilanie elektryczne z baterii akumulatorów litowych (12,5 V)
- Czas ładowania akumulatora: około 2 h
- W komplecie ładowarka akumulatorów
- Współczynnik bezpieczeństwa 3,5:1
- Wykonany zgodnie z dyrektywą maszynową 2006/42/WE, spełnia wymagania normy EN 13155. Oznakowanie CE, załączona deklaracja zgodności

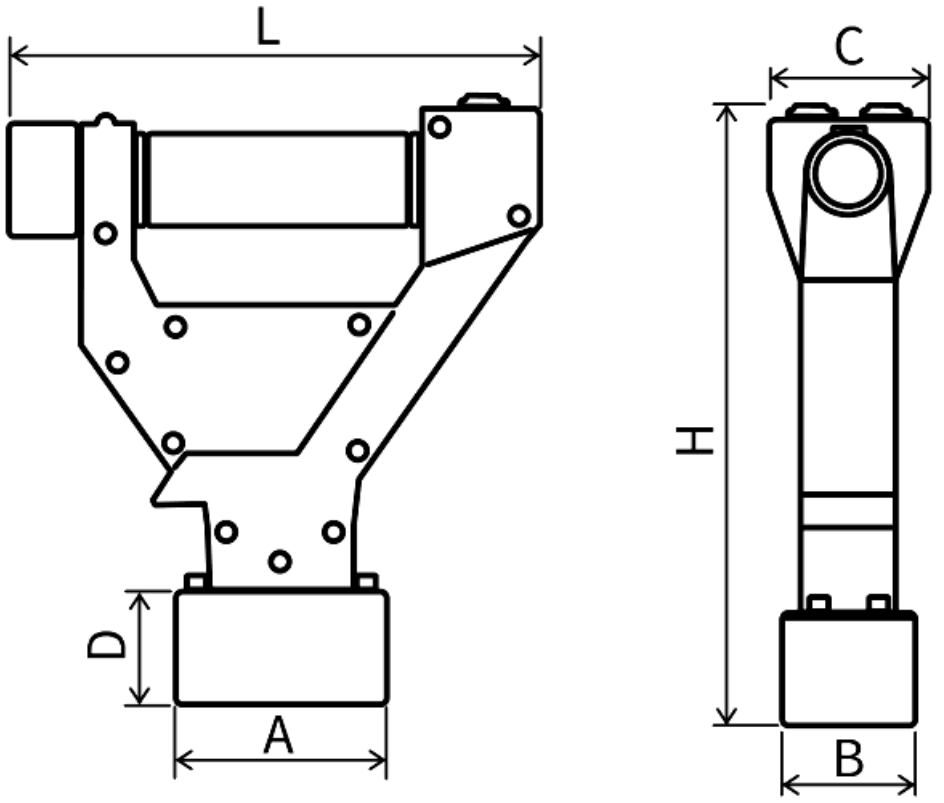

Typ	DOR [kg]	H [mm]	A [mm]	B [mm]	C [mm]	D [mm]	L [mm]	Napięcie akumulatora	Czas ładowania	Masa [kg]
PKW-K 0,05	50	221	81	59	62	44	194	12,5 V	około 2 h	2,1

DOR (WLL) – dopuszczalne obciążenie robocze.

Opis

Cechowanie: znak wytwórcy, znak CE, udźwig, numer fabryczny, rok produkcji.

Dostępne warianty

Typ: PKW-K 0,05

Strona produktu: https://sklep.dzwignice.com/995-chwytak-elektromagnetyczny-pkw-k.html