

TBB – INOX ze stali nierdzewnej do podnoszenia pojemników BIG-BAG

Indeks **ZT TBB-IN**

Trawers ze stali nierdzewnej do podnoszenia worków BIG-BAG.
Typoszereg podany w tabeli.

Opis

Trawersa TBB-INOX ze stali nierdzewnej

- **Spełnia przepisy dyrektywy maszynowej:** 2006/42/WE
- **Wykonany wg zharmonizowanej normy:** PN-EN 13155
- **Cechowany:** znak wytwórcy; znak CE; udźwig; nr fabryczny; rok produkcji

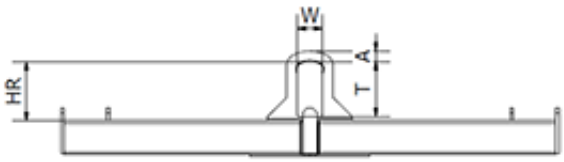

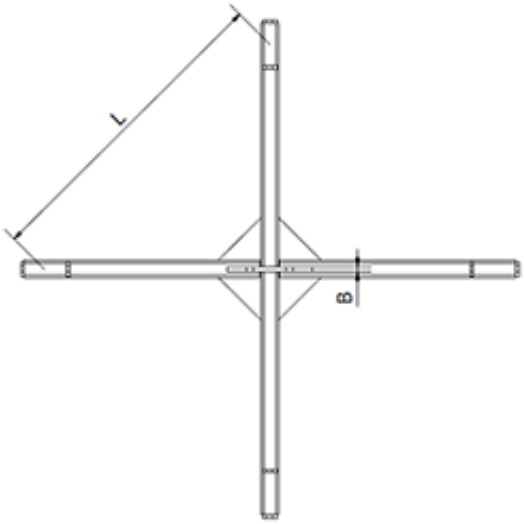

TYP	Udźwig [kg]	Wymiary w mm							Masa kg
		L	T	W	A	B	HR	Przeznaczony do worków	
TBB INOX 1-0,75	1000	750	130	60	25	12	130	750x750 800x800	20
TBB INOX 1-0,9	1000	900	130	60	25	12	130	900x900 1000x1000	22
TBB INOX 1-1,05	1000	1050	130	60	25	12	130	1050x1050 1150x1150	26
TBB INOX	2000	750	160	75	35	15	160	750x750 800x800	33

2-0,75									
TBB INOX 2-0,9	2000	900	160	75	35	15	160	900x900 1000x1000	38
TBB INOX 2-1,05	2000	1050	160	75	35	15	160	1050x1050 1150x1150	42

Dostępne warianty

TYP: TBB INOX 1-0,75, TBB INOX 1-0,9, TBB INOX 1-1,05, TBB INOX 2-0,75, TBB INOX 2-0,9, TBB INOX 2-1,05

Strona produktu: https://sklep.dzwignice.com/974-tbb-inox-ze-stali-nierdzewnej-do-podnoszenia-pojemnikow-big-bag.html