

Trawersa TBB-B do pojemników BIG-BAG

Indeks	**ZT TBB-B**

Trawers z hakami do podnoszenia worków BIG-BAG. Typoszereg podany w tabeli.

Opis

Trawersa TBB-B

- **Spełnia przepisy dyrektywy maszynowej:** 2006/42/WE
- **Wykonany wg zharmonizowanej normy:** PN-EN 13155
- **Cechowany:** znak wytwórcy; znak CE; udźwig; nr fabryczny; rok produkcji

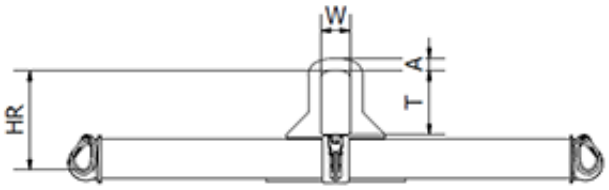

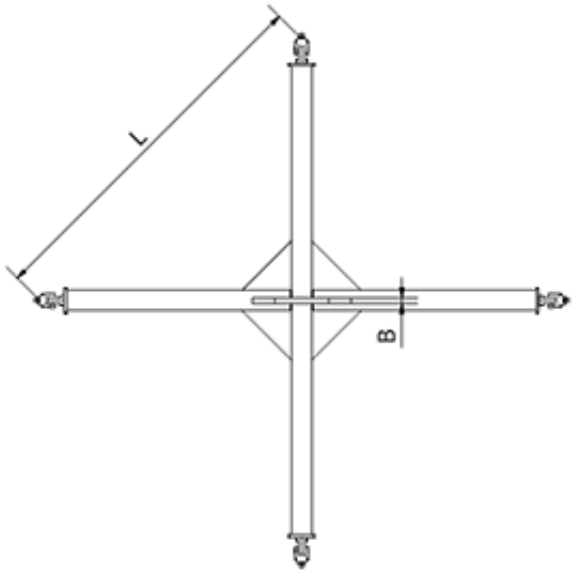

TYP	Udźwig [kg]	Wymiary w mm							Masa kg
		L	T	W	A	B	HR	Przeznaczony do worków	
TBB-B 1-0,75	1000	750	130	60	25	12	187	750x750 800x800	20
TBB-B 1-0,9	1000	900	130	60	25	12	187	900x900 1000x1000	23
TBB-B 1-1,05	1000	1050	130	60	25	12	187	1050x1050 1150x1150	26

TBB-B 2-0,75	2000	750	160	75	35	15	222	750x750 800x800	30
TBB-B 2-0,9	2000	900	160	75	35	15	222	900x900 1000x1000	35
TBB-B 2-1,05	2000	1050	160	75	35	15	222	1050x1050 1150x1150	40

Dostępne warianty

TYP: TBB-B 1-0,75, TBB-B 1-0,9, TBB-B 1-1,05, TBB-B 2-0,75, TBB-B 2-0,9, TBB-B 2-1,05

Dokumenty do pobrania

- TRAWERSY INSTRUKCJA UŻYTKOWANIA - Instrukcja użytkowania trawersy - kliknij na linku (napisany wersalikami) powyżej, lub poniżej (Pliki do pobrania), by pobrać i zapisać plik pdf z instrukcją.

Strona produktu: https://sklep.dzwignice.com/927-trawersa-tbb-b-do-pojemnikow-big-bag.html