

Trawersa TBB-A do pojemników BIG-BAG

Indeks	**ZT TBB-A**

Trawers do podnoszenia przemysłowych pojemników FIBC (BIG-BAG, JUMBO, super sack, tonne bag) z zawiesiami pasowymi. Typoszereg podany w tabeli.

Opis

Trawersa TBB-A

- **Trawersa TBB-A umożliwia rozładunek worków z dolnym lejem wysypowym lub otwieranym dnem**
- **Przeznaczona do przenoszenia przemysłowych pojemników FIBC (BIG-BAG, JUMBO, super sack, tonne bag) z zawiesiami pasowymi**
- **Spełnia przepisy dyrektywy maszynowej:** 2006/42/WE
- **Wykonany wg zharmonizowanej normy:** PN-EN 13155
- **Cechowany:** znak wytwórcy; znak CE; udźwig; nr fabryczny; rok produkcji

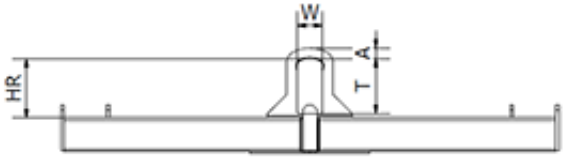

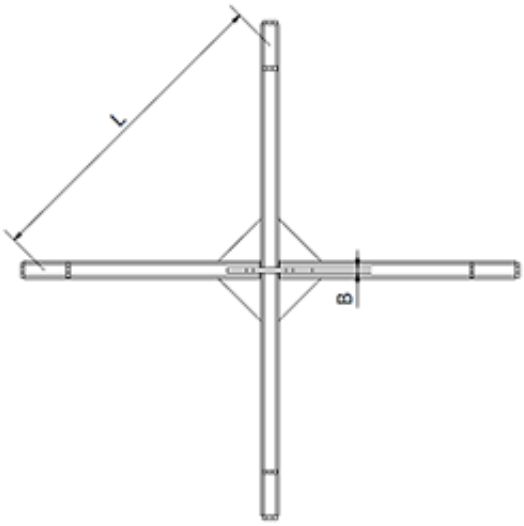

TYP	Udźwig [kg]	Wymiary w mm							Masa kg
		L	T	W	A	B	HR	Przeznaczony do worków	
TBB-A 1-0,75	1000	750	130	60	25	12	130	750x750 800x800	20
TBB-A 1-0,9	1000	900	130	60	25	12	130	900x900 1000x1000	22

TBB-A 1-1,05	1000	1050	130	60	25	12	130	1050x1050 1150x1150	26
TBB-A 2-0,75	2000	750	160	75	35	15	160	750x750 800x800	33
TBB-A 2-0,9	2000	900	160	75	35	15	160	900x900 1000x1000	38
TBB-A 2-1,05	2000	1050	160	75	35	15	160	1050x1050 1150x1150	42

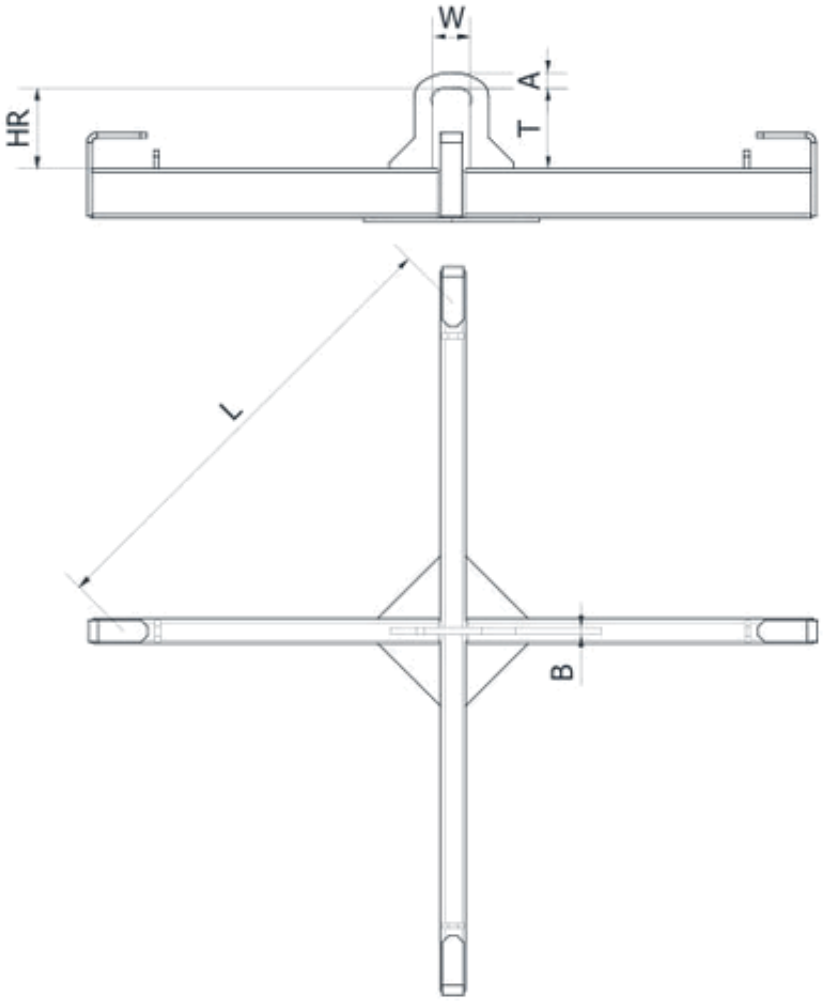

Dostępne warianty

TYP: TBB-A 1-0,75, TBB-A 1-0,9, TBB-A 1-1,05, TBB-A 2-0,75, TBB-A 2-0,9, TBB-A 2-1,05

Dokumenty do pobrania

- TRAWERSY INSTRUKCJA UŻYTKOWANIA - Instrukcja użytkowania trawersy - kliknij na linku (napisany wersalikami) powyżej, lub poniżej (Pliki do pobrania), by pobrać i zapisać plik pdf z instrukcją.

Strona produktu: https://sklep.dzwignice.com/926-trawersa-tbb-a-do-pojemnikow-big-bag.html