

Trawersa TBB-R do pojemników BIG-BAG

Indeks	**ZT TBB-R**

Trawers regulowany z automatycznymi hakami do podnoszenia worków BIG-BAG. Standardowa długość linki zwalniającej wynosi 5m. Typoszereg podany w tabeli.

Opis

Trawersa TBB-R

- **Spełnia przepisy dyrektywy maszynowej:** 2006/42/WE
- **Wykonany wg zharmonizowanej normy:** PN-EN 13155
- **Cechowany:** znak wytwórcy; znak CE; udźwig; nr fabryczny; rok produkcji

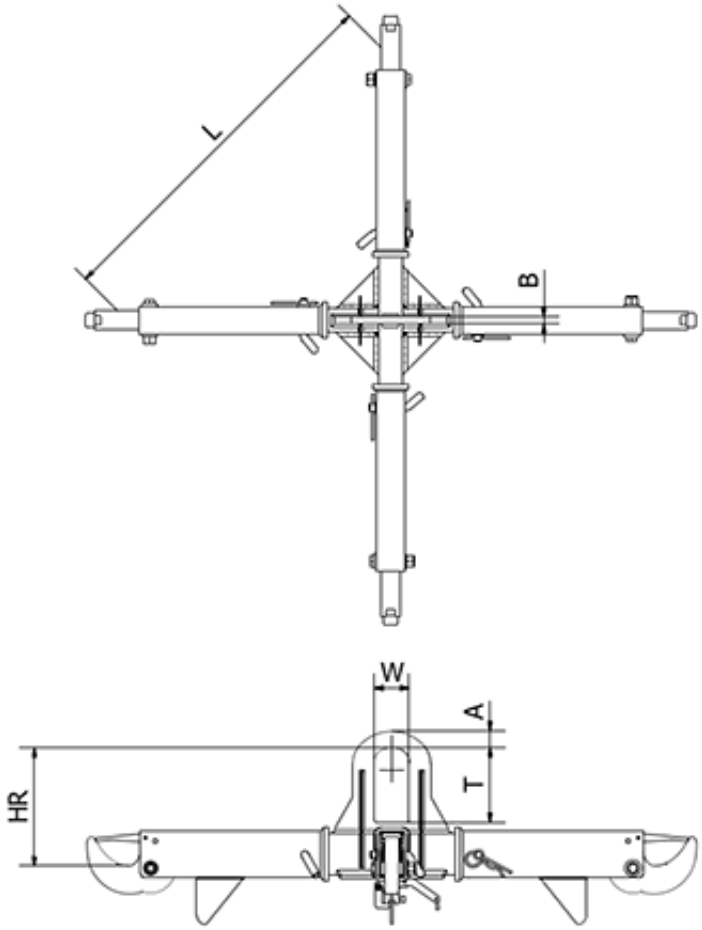

TYP	Udźwig [kg]	Wymiary w mm						Masa kg
		L	T	W	A	B	HR	
TBB-R 2,0	2000	800/ 900/ 1050	160	75	35	15	250	60

Standardowa długość linki zwalniającej wynosi 5m.

Dostępne warianty

TYP: TBB-R 2,0

Strona produktu: https://sklep.dzwignice.com/925-trawersa-tbb-r-do-pojemnikow-big-bag.html