

Zawiesie widłowe ES-R

Indeks	**ZUMES-R**

Zawiesie widłowe ES-R do palet z ręcznym ustawianiem środka ciężkości. Udźwig od 1,5 do 5 t. Znak CE, deklaracja zgodności i zaświadczenie o jakości.

Opis

ES-R - zawiesie widłowe

ES-R służy do podnoszenia i pionowego transportu palet, bloczków, cegieł oraz materiałów budowlanych ofoliowanych i spiętych. Mocuje się je do suwnicy, żurawia, HDS-u lub podobnego urządzenia przeładunkowego. Środek ciężkości ładunku ustawia się ręcznie. Wysokość kolumny i rozstaw wideł są regulowane.

- Udźwig: od 1 500 do 5 000 kg
- Maksymalne odsunięcie środka ciężkości ładunku: 500 mm
- Długość wideł: 980 mm, rozstaw wideł: 450 - 900 mm
- Rozsuwana kolumna, wysokość H: 1 302 - 2 003 mm
- Wyposażone w łańcuch zabezpieczający 5 m
- Temperatura pracy: od -20 do +100 °C
- Test wytrzymałości 100% zgodnie z załącznikiem do PN-EN 13155
- Oznakowane znakiem CE, z deklaracją zgodności i zaświadczeniem o jakości
- Wykonane zgodnie z Dyrektywą 2006/42/EC, spełnia wymogi normy PN-EN 13155

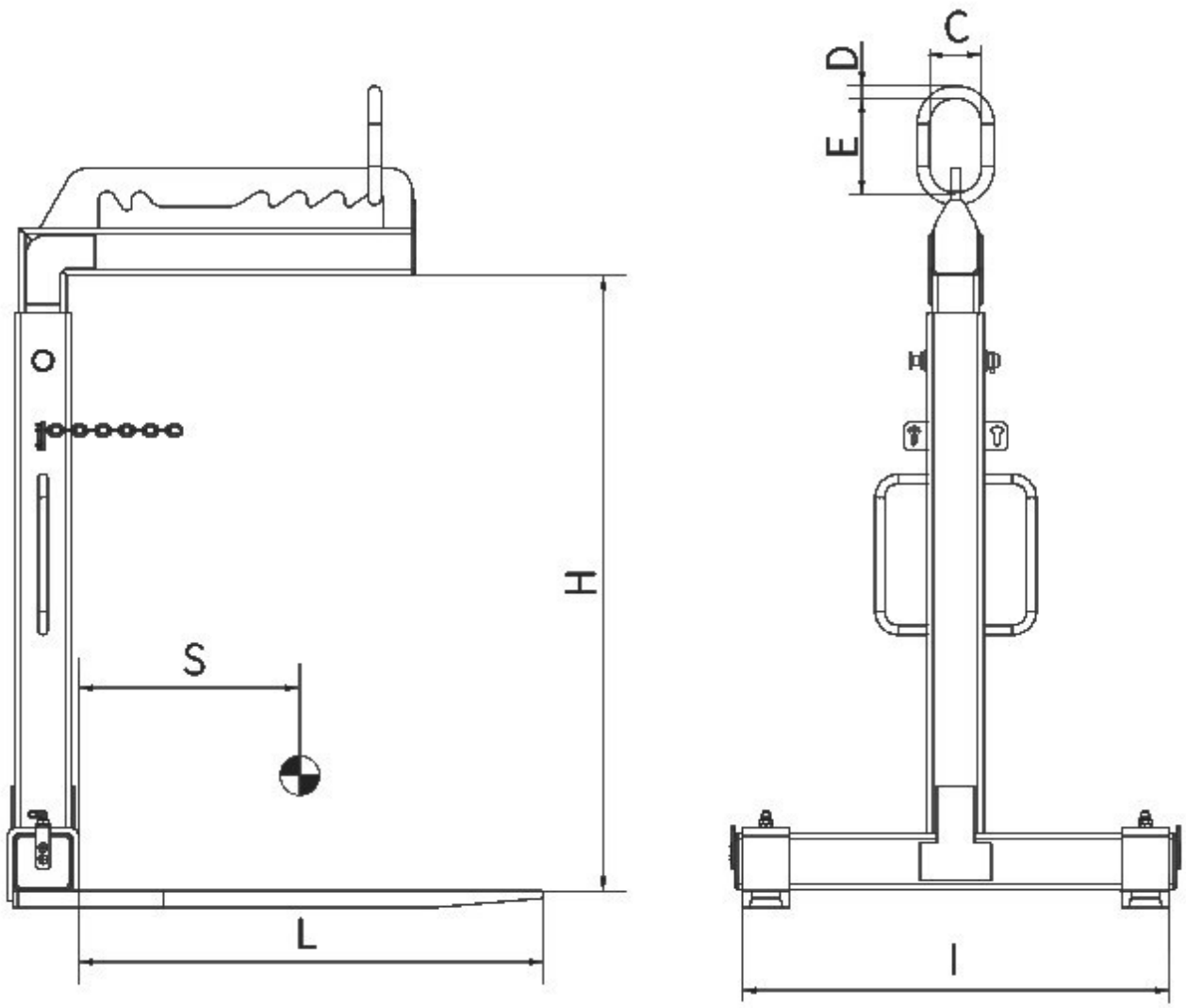

Typ	DOR [kg]	H [mm]	L [mm]	Smax [mm]	l [mm]	C [mm]	ØD [mm]	E [mm]	Przekrój wideł [mm]	Masa [kg]
ES-R 1,5	1500	1302–2003	980	500	450–900	110	26	200	100 × 35	158
ES-R 2,0	2000	1302–2003	980	500	450–900	110	26	200	100 × 40	180
ES-R 3,0	3000	1302–2003	980	500	450–900	110	26	200	120 × 45	232
ES-R 5,0	5000	1302–2003	980	500	450–900	130	32	230	140 × 60	355

ES-R 5,0 wykonywany na zamówienie. Dostępność: do 45 dni.

Dostępne warianty

Typ: ES-R 1,5, ES-R 2,0, ES-R 3,0, ES-R 5,0

Strona produktu: https://sklep.dzwignice.com/922-zawiesie-widlowe-es-r.html