

Zawiesie widłowe teleskopowe ES-L

Indeks	**ZUMES-L**

Zawiesie widłowe teleskopowe ES-L do palet z ręcznym ustawianiem środka ciężkości. Udźwig od 1,5 do 3 t. Znak CE, deklaracja zgodności i zaświadczenie o jakości.

Opis

ES-L - zawiesie widłowe teleskopowe

ES-L służy do podnoszenia i pionowego transportu palet oraz materiałów budowlanych ofoliowanych i spiętych. Mocuje się je do suwnicy, żurawia, HDS-u lub podobnego urządzenia przeładunkowego. Środek ciężkości ładunku ustawia się ręcznie. Wysokość kolumny i rozstaw wideł są regulowane.

- Udźwig: od 1 500 do 3 000 kg
- Długość wideł: 1 180 mm, rozstaw wideł: 450 - 900 mm
- Rozsuwana kolumna, wysokość H: 1 302 - 2 003 mm
- Wyposażone w łańcuch zabezpieczający 5 m
- Temperatura pracy: od -20 do +100 °C
- Test wytrzymałości 100% zgodnie z załącznikiem do PN-EN 13155
- Oznakowane znakiem CE, z deklaracją zgodności i zaświadczeniem o jakości
- Wykonane zgodnie z Dyrektywą 2006/42/EC, spełnia wymogi normy PN-EN 13155

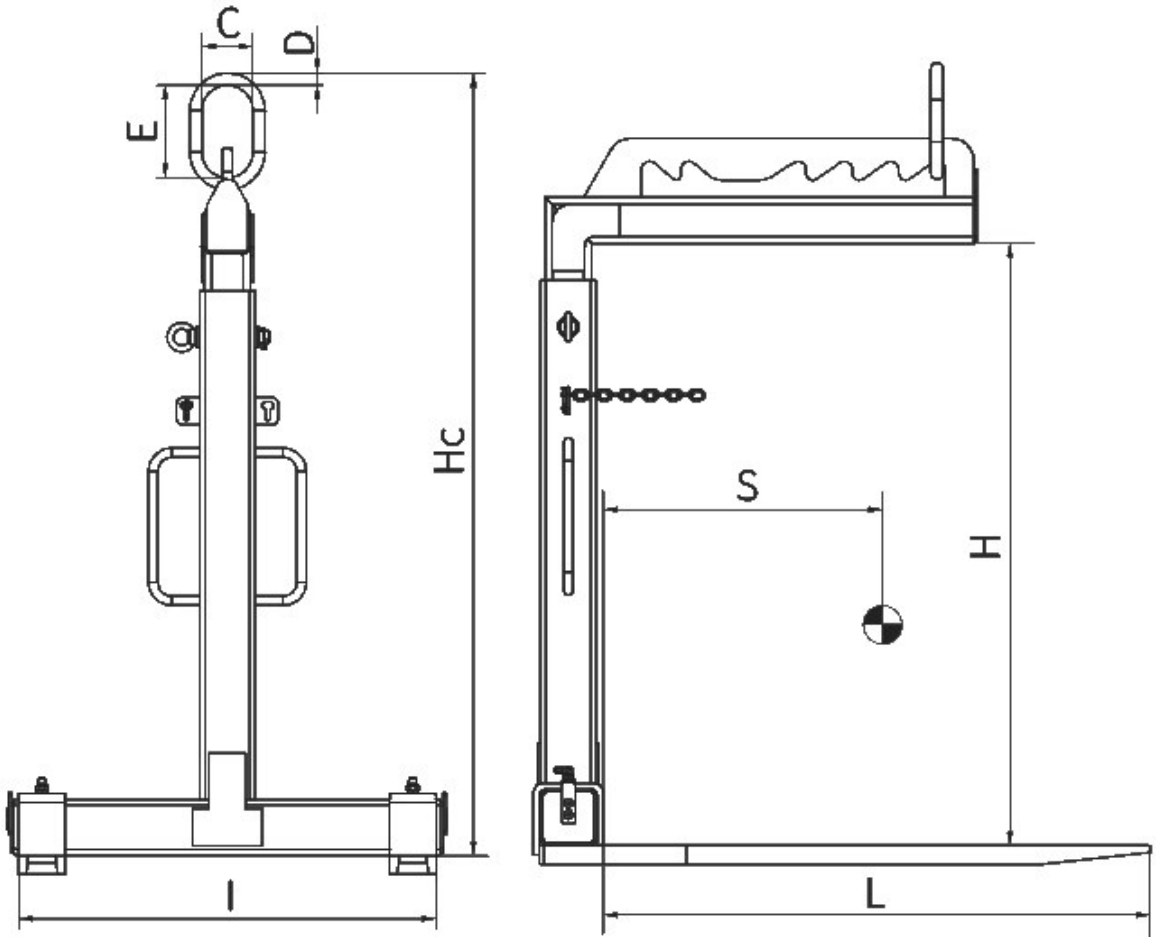

Typ	DOR [kg]	H min/max [mm]	Hc [mm]	L [mm]	C [mm]	ØD [mm]	E [mm]	Smax [mm]	l [mm]	Przekrój wideł [mm]	Masa [kg]
ES-L 1,5	1500	1302–2003	1693–2394	1180	110	26	200	600	450–900	100 × 40	188
ES-L 2,0	2000	1302–2003	1713–2414	1180	110	26	200	600	450–900	120 × 45	220
ES-L 3,0	3000	1302–2003	1713–2414	1180	110	26	200	600	450–900	120 × 50	280

Wykonywany na zamówienie. Dostępność: do 30 dni.

Dostępne warianty

Typ: ES-L 1,5, ES-L 2,0, ES-L 3,0

Strona produktu: https://sklep.dzwignice.com/921-zawiesie-widlowe-es-l.html