

2 UBX-Z 2 automatyczny uchwyt do zwężek betonowych

Indeks	**2UBX-Z2**

Automatyczny uchwyt przeznaczony do podnoszenia i transportu zwężek betonowych o udźwigu 2t.

Opis

Automatyczny uchwyt przeznaczony do podnoszenia i transportu zwężek betonowych o udźwigu 2t. Prosty i łatwy w zastosowaniu. Uchwyt może być wykonany z mocowaniem do wózka widłowego.

Uchwyt może być wykonany z uchwytem do wózka widłowego. Obsługa tylko operator urządzenia dźwigowego.

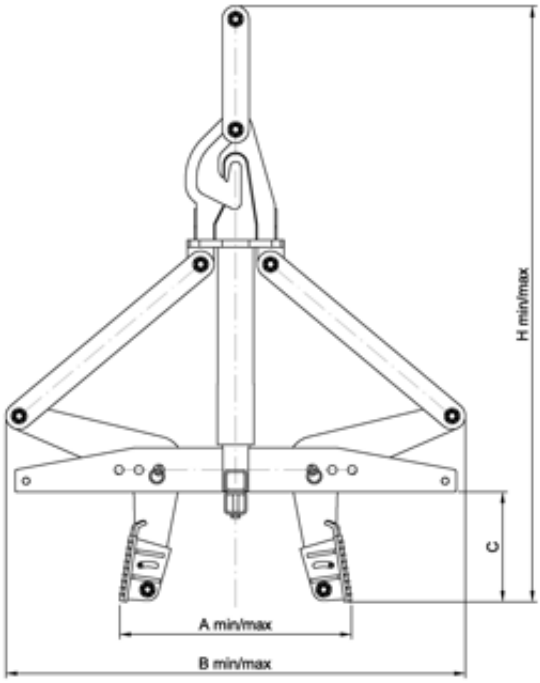

Typ	DOR/WL L w kg	A min-max	B min-max	H min-max	L min-max	Waga kg
2 UBX-Z 2	2000	410-1020	145-270	1015-1435	1090-1300	122

Uchwyt spełnia wymagania normy PN–84/M-06521 w zakresie projektowania oraz normy PN-89/M84702 ogólne badania a także PN-EN 13155 i dyrektywy maszynowej 2006/42/WE.

Dostępne warianty

Typ: 2 UBX-Z 2

Strona produktu: https://sklep.dzwignice.com/915-2-ubx-z-2-automatyczny-uchwyt-do-zwezek-betonowych.html