

2UBX-1 uchwyt do podnoszenia kręgów betonowych

Indeks **ZU 2UBX1**

2UBX-1 – automatyczny uchwyt do podnoszenia i transportu kręgów betonowych, WLL 1 t. Wymiary podane w tabeli.

Opis

Automatyczny uchwyt do podnoszenia i transportu kręgów betonowych typ 2UBX-1

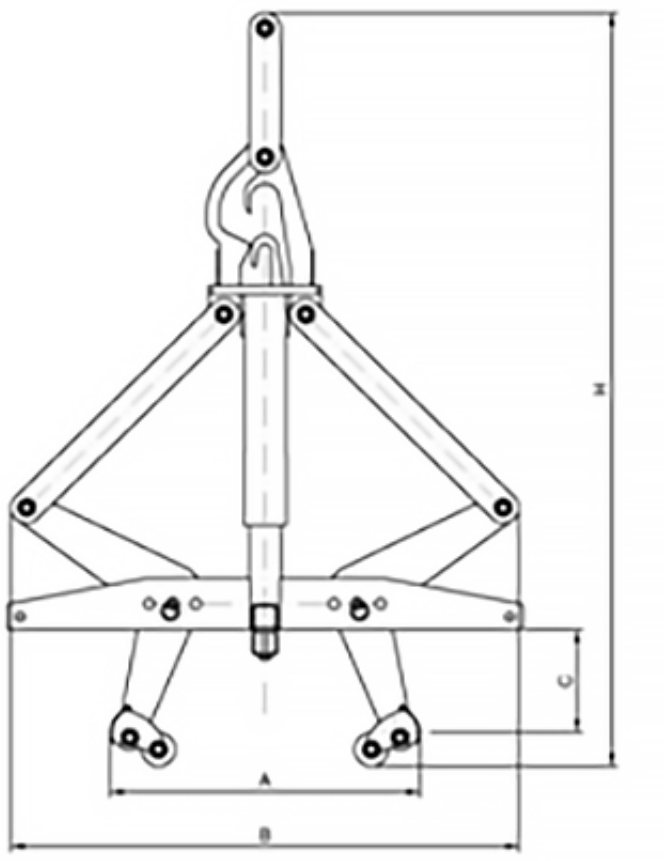

Typ	DOR/WLL w kg	A	B	C	H	Waga w kg
2 UBX- 1	1000	400-900	755-1100	105-205	1370-1590	74

Dostępne warianty

Typ: 2 UBX- 1

Strona produktu: https://sklep.dzwignice.com/914-2ubx-1-uchwyt-do-podnoszenia-kregow-betonowych.html