

Uchwyt do zwężek betonowych - TZB

Indeks	**ZU TZB05**

Trawersa do podnoszenia stożkowych rur betonowych. Udźwig (WLL) 500kg.

Opis

Trawersa może być wykonana z uchwytem do wózka widłowego.

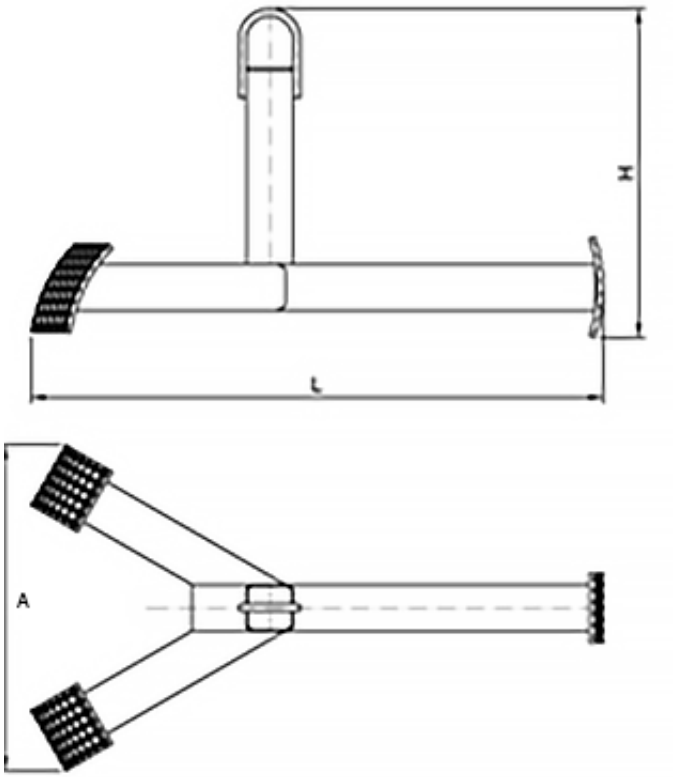

Typ	DOR / WLL w kg	A	H	L	Waga w kg
TZB-0,5	500	422	425	740	10

Dostępne warianty

Typ: TZB-0,5

Strona produktu: https://sklep.dzwignice.com/913-uchwyt-do-zwezek-betonowych-tzb.html