

Uchwyt do płyt betonowych JOMB

Indeks **ZU JOMB05**

Automatuczny uchwyt do płyt betonowych Typ Jomb - 0,5 DOR 500kg zakres chwytania płyt L-1000mm.

Opis

Uchwyt do płyt betonowych

Automatuczny uchwyt do płyt betonowych Typ Jomb - 0,5 DOR 500kg zakres chwytania płyt L-1000mm. Uchwyt może być przystosowany do współpracy z wózkiew widłowym. Szczęki dociskowe wyposażone w okładzinę gumową.

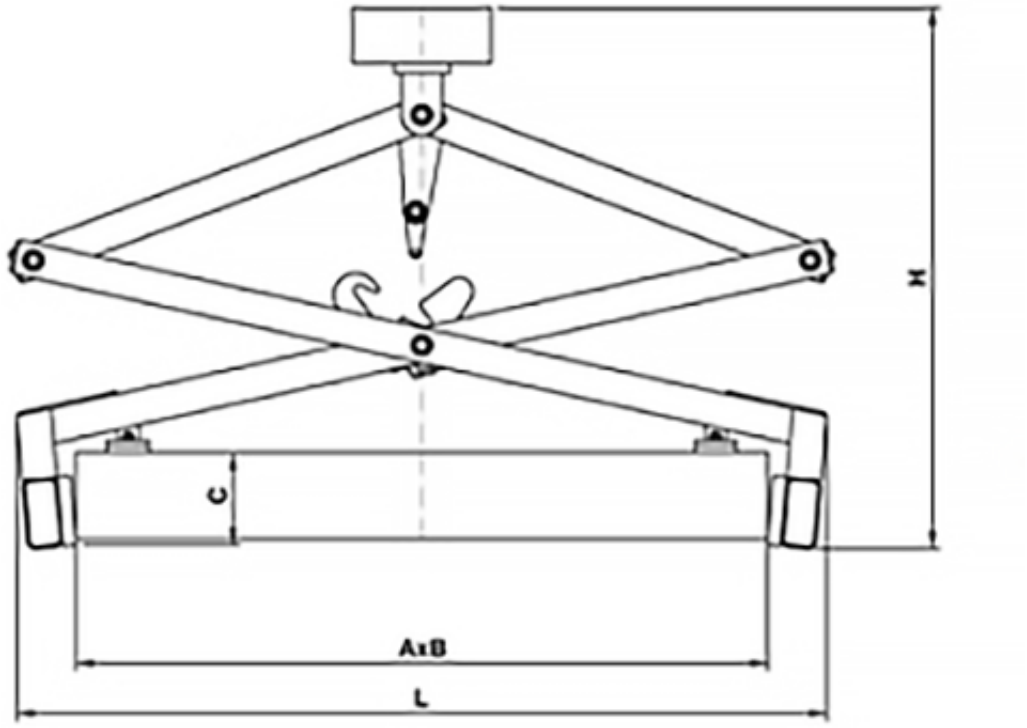

Typ	DOR / WLL w kg	A x B	C	L min max	H min max	Waga w kg
JOMB 0,5	500	1000 x 750	130	1170 - 1220	585 - 785	84

Dostępne warianty

Typ: JOMB 0,5

Strona produktu: https://sklep.dzwignice.com/912-uchwyt-do-plyt-betonowych-jomb.html