

Hak do przyspawania DZO

Indeks	**ZAH DZO**

Hak do przyspawania DZO klasy 8, do trawersy, łyżki koparki lub części maszyn. Udźwig 5 t, wymiary w tabeli.

Opis

Hak do przyspawania DZO

- Klasa 8, stal stopowa 20CrNiMo.
- Do przyspawania na trawersie, łyżce koparki itp.
- Lakierowany proszkowo na czerwono.
- Współczynnik bezpieczeństwa 4:1.
- Każda sztuka sprawdzona defektoskopią magnetyczno-proszkową (MPI).
- Próbki z każdej partii wytrzymują 20 000 cykli obciążenia 1,5 × DOR.
- Temperatura pracy z pełnym DOR: od −20 do +200 °C.
- Cechowanie: DOR, typ, klasa, numer partii, znak producenta, znak CE.

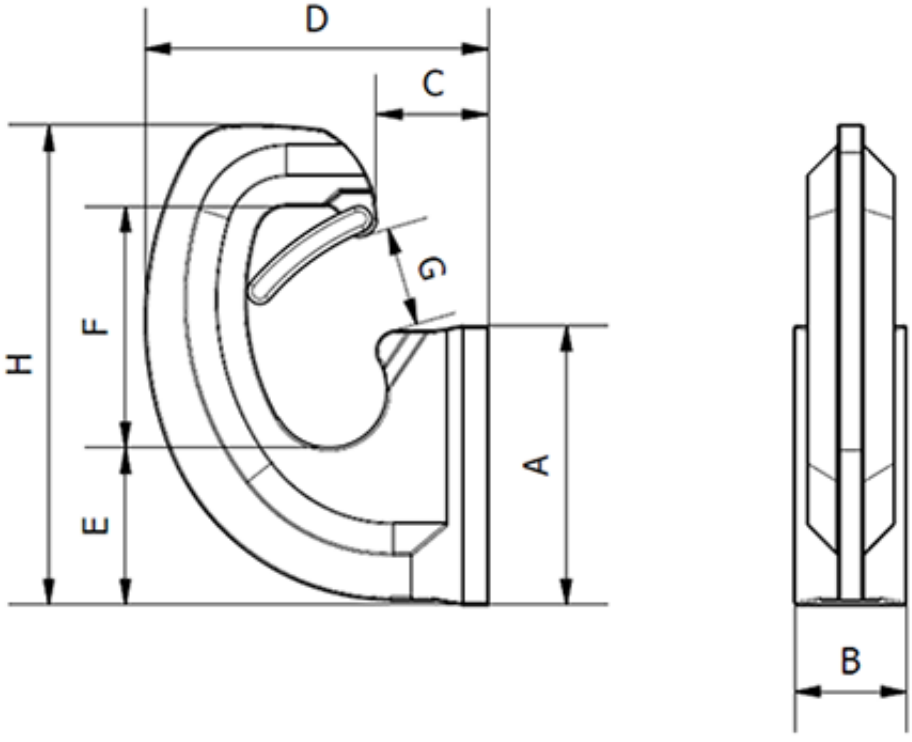

DOR [t]	A [mm]	B [mm]	C [mm]	D [mm]	E [mm]	F [mm]	G [mm]	H [mm]	Masa [kg]
5	110	44	41	140	62	95	37	190	3,1

DOR (WLL) – dopuszczalne obciążenie robocze.

Uwaga: element, do którego przyspawane będą haki, powinien być sprawdzony pod względem wytrzymałości na dane obciążenie.

Dostępne warianty

DOR[t]: 5

Dokumenty do pobrania

- HAK DZG INSTRUKCJA - Instrukcja użytkowania haka do przyspawania typu DZG - kliknij na linku (napisany wersalikami) powyżej, lub poniżej (Pliki do pobrania), by pobrać i zapisać plik pdf.
- HAK DZG AWHW INSTRUKCJA - Instrukcja użytkowania jednostronicowa haka do przyspawania typu DZG i AWHW - kliknij na linku (napisany wersalikami) powyżej, lub poniżej (Pliki do pobrania), by pobrać i zapisać plik pdf.

Strona produktu: https://sklep.dzwignice.com/898-hak-do-przyspawania-dzo.html