

Uchwyt do blach w pozycji poziomej DE-C

Indeks	**ZUMDE-C**

Uchwyt DE-C (chwytak, zacisk do blach) do transportu pojedynczych arkuszy blach o grubości do 60 mm w pozycji poziomej. Udźwig od 1 do 5 t na parę. Znak CE, deklaracja zgodności i zaświadczenie o jakości.

Opis

DE-C – uchwyt do blach w pozycji poziomej

Uchwyt DE-C, nazywany też chwytakiem lub zaciskiem do blach, służy do transportu pojedynczych arkuszy blach i konstrukcji w pozycji poziomej. Uchwyty pracują w parach – na zawiesiu dwucięgnowym lub podwieszone do trawersy, z zachowaniem dopuszczalnych kątów odchylenia cięgien.

- Udźwig pary: od 1 000 do 5 000 kg
- Zakres chwytania: do 60 mm (wg tabeli)
- Do blach o twardości do 37 HRC
- Mechanizm wstępnego docisku szczęk
- Do pracy w parach
- Minimalne obciążenie: 10% DOR
- Oznakowany znakiem CE, z deklaracją zgodności i zaświadczeniem o jakości
- Wykonany zgodnie z Dyrektywą 2006/42/WE, spełnia wymogi normy PN-EN 13155

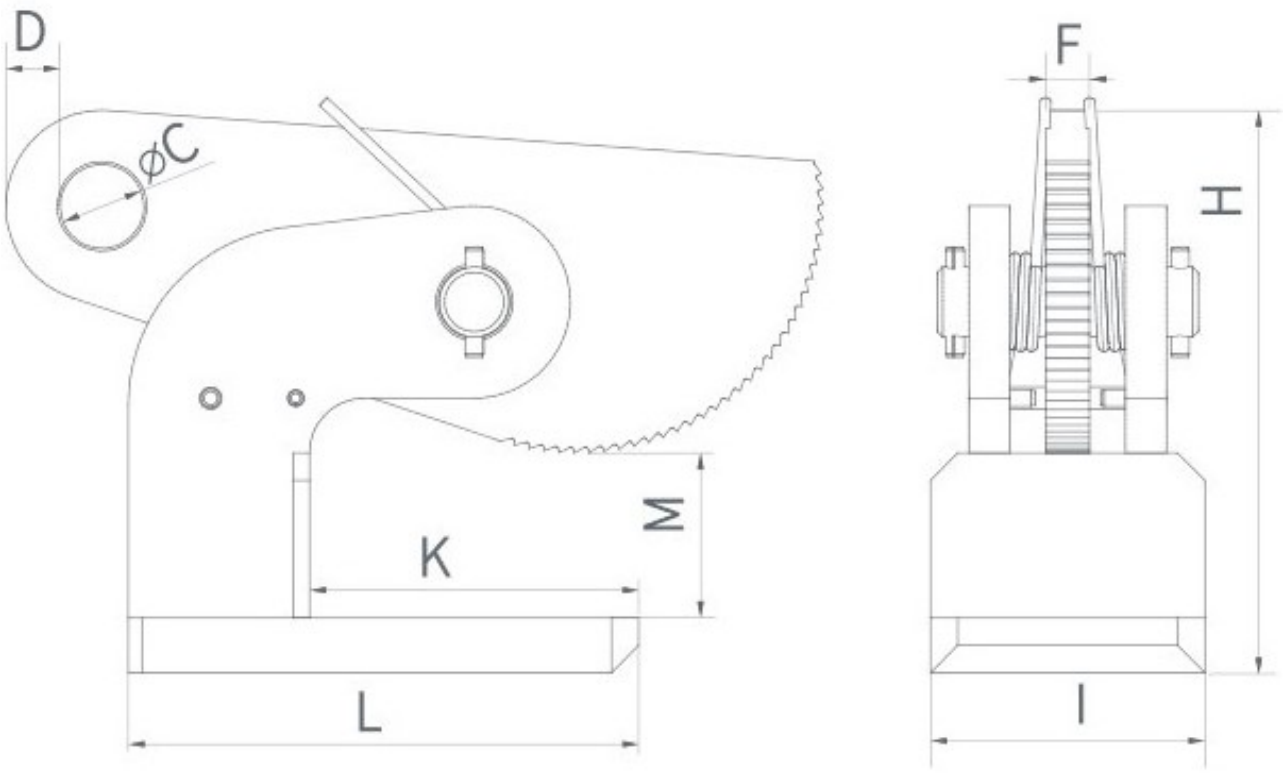

Typ	DOR/parę	Zakres	K	Hmax	I	L	C	D	F	Masa

	[kg]	chwytania M [mm]	[mm]	[mm]	[mm]	[mm]	[mm]	[mm]	[mm]	[kg/szt]
DE-C 1,0	1 000	0–35	100	–	85	148	26	12	15	3,5
DE-C 2,0	2 000	0–60	120	305	100	186	30,5	20	15	8,5
DE-C 3,0	3 000	0–60	120	310	100	186	30,5	20	16	10
DE-C 5,0	5 000	0–60	140	274	150	221	30,5	20	20	16

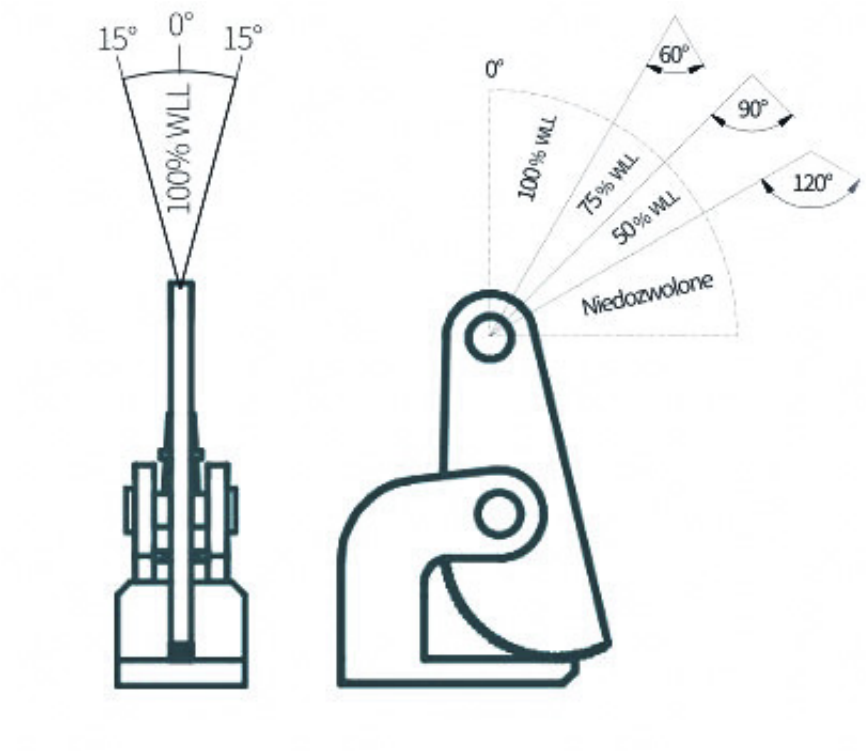

Dostępne warianty

Typ: DE-C 1,0, DE-C 2,0, DE-C 3,0, DE-C 5,0

Strona produktu: https://sklep.dzwignice.com/897-uchwyt-do-blach-w-pozycji-poziomej-de-c.html