

DE - Uchwyt do blach

Indeks	**ZUMDE**

Uchwyt DE (chwytak, zacisk do blach) do podnoszenia i transportu pojedynczych arkuszy blach i konstrukcji w pozycji pionowej. Udźwig od 0,5 do 3,2 t. Znak CE, deklaracja zgodności i zaświadczenie o jakości.

Opis

DE – uchwyt do blach w pozycji pionowej

Uchwyt DE, nazywany też chwytakiem lub zaciskiem do blach, służy do transportu pojedynczych arkuszy blach i konstrukcji w pozycji pionowej. Mechanizm wstępnego docisku szczęk ułatwia założenie uchwytu na ładunek, a ucho przegubowe pracuje w dwóch płaszczyznach.

- Udźwig (DOR): od 500 do 3 200 kg
- Zakres chwytania: do 50 mm (wg tabeli)
- Do blach o twardości do 47 HRC
- Mechanizm wstępnego docisku szczęk
- Ucho przegubowe ruchome w dwóch płaszczyznach
- Minimalne obciążenie: 10% DOR
- Oznakowany znakiem CE, z deklaracją zgodności i zaświadczeniem o jakości
- Wykonany zgodnie z Dyrektywą 2006/42/WE, spełnia wymogi normy PN-EN 13155
- Cechowanie: znak wytwórcy, znak CE, udźwig, zakres chwytania, numer fabryczny, rok produkcji

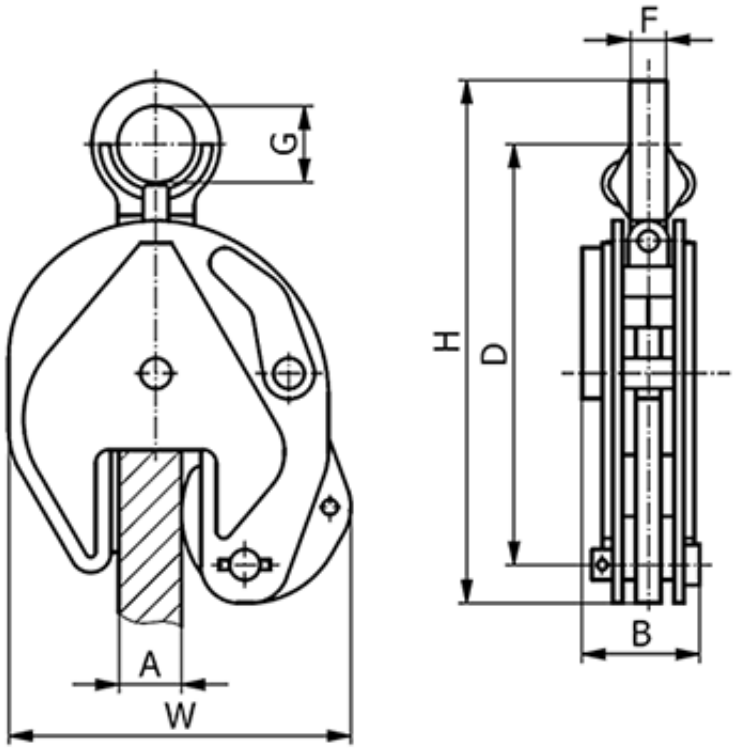

Typ	DOR [kg]	Zakres chwytania A [mm]	H [mm]	W [mm]	B [mm]	G [mm]	F [mm]	Masa [kg]

DE 0,5	500	0–15	212	103	48	30	10	1,9
DE 1,0	1 000	0–20	294	138	65	48	12	4,6
DE 2,0	2 000	0–25	370	164	67	68	16	7,4
DE 3,0	3 000	0–35	418	193	98	74	20	8,4
DE 3,2	3 200	25–50	410	245	76	75	22	15

DE 3,2 wykonywany na zamówienie. Dostępność: do 45 dni.

Poniżej przedstawiony jest schemat obciążeniowy uchwytu i redukcje wartości dopuszczalnego obciążenia roboczego (DOR), jakie należy zastosować przy kątowym obciążaniu ucha przegubowego.

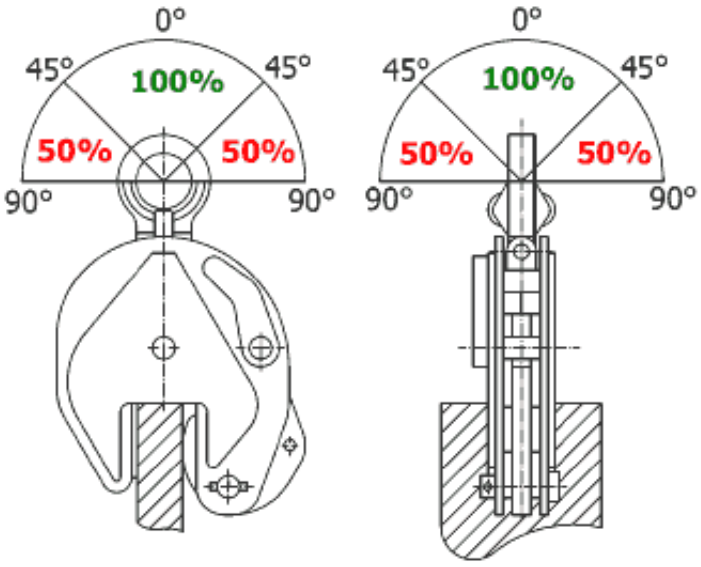

Dostępne warianty

Typ: DE 0,5, DE 1,0, DE 2,0, DE 3,0, DE 3,2

Strona produktu: https://sklep.dzwignice.com/896-uchwyt-do-blach-de.html