

Ogniwo główne powiększone BS klasy 10

Indeks	**ZAO BS**

Ogniwo główne powiększone klasy 10 do zawiesi 1- i 2-cięgnowych. Większe wnętrze pasuje do dużych haków suwnicowych i specjalnych. DOR 4–10 t.

Opis

Ogniwo główne powiększone BS klasy 10 wg PN-EN 1677-4

- Wykonane w klasie 10 zgodnie z normą PN-EN 1677-4, o podwyższonej wytrzymałości.
- Współczynnik bezpieczeństwa 4:1.
- Każda sztuka sprawdzona obciążeniem próbnym 2,5 × DOR.
- Każda sztuka sprawdzona defektoskopią magnetyczno-proszkową (MPI).
- Próbki z każdej partii wytrzymują 20 000 cykli obciążenia 1,5 × DOR.
- Temperatura pracy z pełnym DOR: od −40 do +200 °C.
- Większe wymiary wewnętrzne – do dużych haków suwnicowych i haków specjalnych.
- Przeznaczone do zawiesi łańcuchowych lub linowych, 1- lub 2-cięgnowych.
- Lakierowane proszkowo na pomarańczowo (RAL 2004).
- Cechowanie: typ, klasa, numer partii, znak producenta, znak CE.

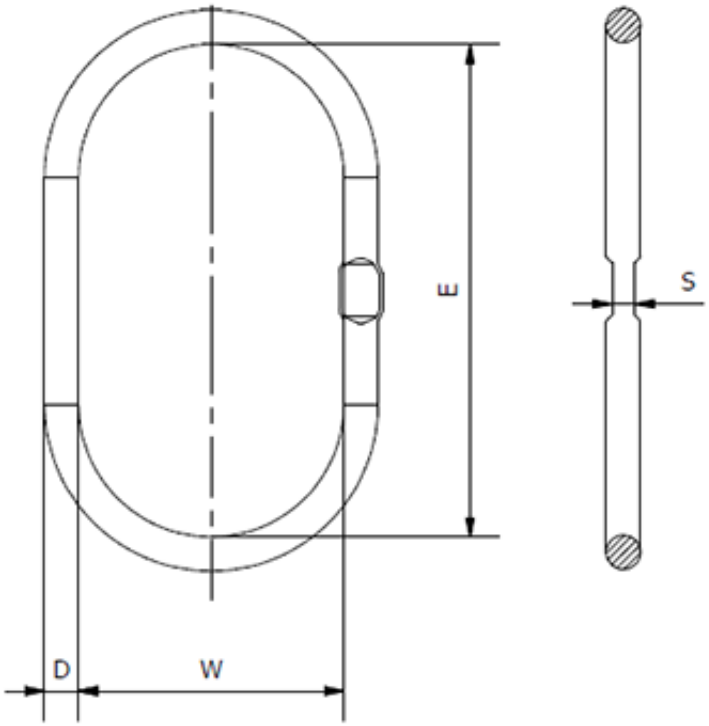

DOR 0-45° [t]	Ø łańcucha 1-cięgnowych [mm]	Ø łańcucha 2-cięgnowych [mm]	E [mm]	W [mm]	D [mm]	S [mm]	Masa [kg]
4	10	8	340	180	28	14	4,78

6,7	13	10	340	180	35	16	7,06
10	16	13	340	180	39	20	8,7

DOR (WLL) – dopuszczalne obciążenie robocze.

Dostępne warianty

DOR 0-45°[t]: 4, 6,7, 10

Dokumenty do pobrania

- OGNIWO ZAWIESIOWE INSTRUKCJA - Instrukcja użytkowania ogniw zawiesiowych - kliknij na linku (napisany wersalikami) powyżej, lub poniżej (Pliki do pobrania), by pobrać i zapisać plik w formacie pdf.

Strona produktu: https://sklep.dzwignice.com/895-ogniwo-glowne-powiekszone-bs-klasy-10-.html