

DE-P - Uchwyt do blach w pozycji pionowej

Indeks	**ZUMDE-P**

Uchwyt DE-P (chwytak, zacisk do blach) do transportu pojedynczych arkuszy blach i konstrukcji w pozycji pionowej, także blach nierdzewnych, aluminiowych, płyt drewnopochodnych i marmurowych. Udźwig od 0,5 do 2 t. Znak CE, deklaracja zgodności i zaświadczenie o jakości.

Opis

DE-P – uchwyt do blach w pozycji pionowej

Uchwyt DE-P, nazywany też chwytakiem lub zaciskiem do blach, służy do transportu pojedynczych arkuszy blach i konstrukcji w pozycji pionowej. Nierysujące szczęki z miękkiego materiału sprawdzają się przy blachach nierdzewnych, aluminiowych, płytach drewnopochodnych i marmurowych.

- Udźwig (DOR): od 500 do 2 000 kg
- Zakres chwytania: do 65 mm (wg tabeli)
- Nierysujące szczęki z miękkiego materiału o wysokim współczynniku tarcia
- Mechanizm wstępnego docisku szczęk
- Maksymalny kąt pracy: 45° w płaszczyźnie uchwytu, 15° w poprzek
- Minimalne obciążenie: 10% DOR
- Oznakowany znakiem CE, z deklaracją zgodności i zaświadczeniem o jakości
- Wykonany zgodnie z Dyrektywą 2006/42/WE, spełnia wymogi normy PN-EN 13155

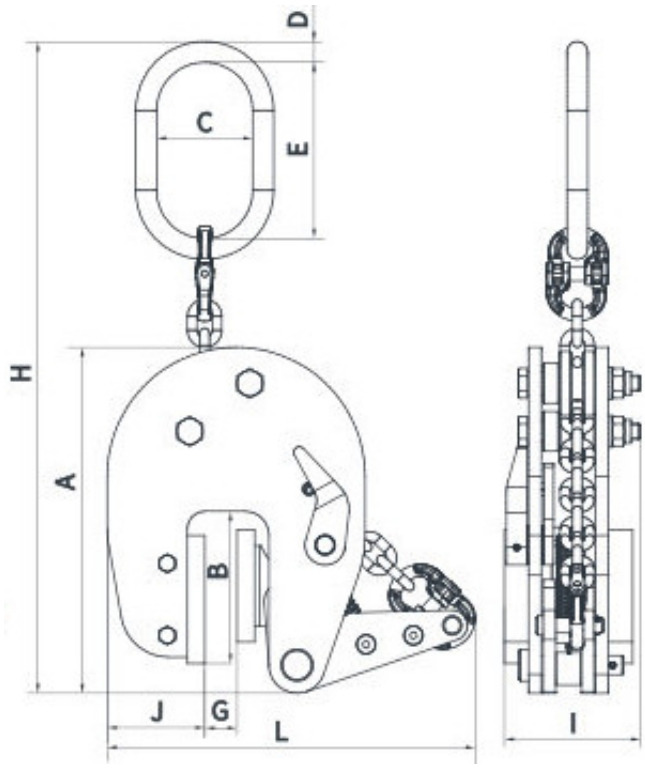

Typ	DOR [kg]	Zakres chwytania G [mm]	H [mm]	L [mm]	A [mm]	B [mm]	C [mm]	ØD [mm]	E [mm]	J [mm]	I [mm]	Masa [kg]
DE-P	500	0–20	407	230	181	95	60	13	110	61	85	5,69

0,5												
DE-P 0,75	750	0–65	426	396	355	145	60	13	110	76	82	12,29
DE-P 1,0	1 000	0–35	301	308	200	105	60	13	110	66	82	7,51
DE-P 1,5	1 500	0–40	451	327	270	135	58	14	107	78	97	10
DE-P 2,0	2 000	0–50	541	391	285	125	60	16	110	78	107	17,34

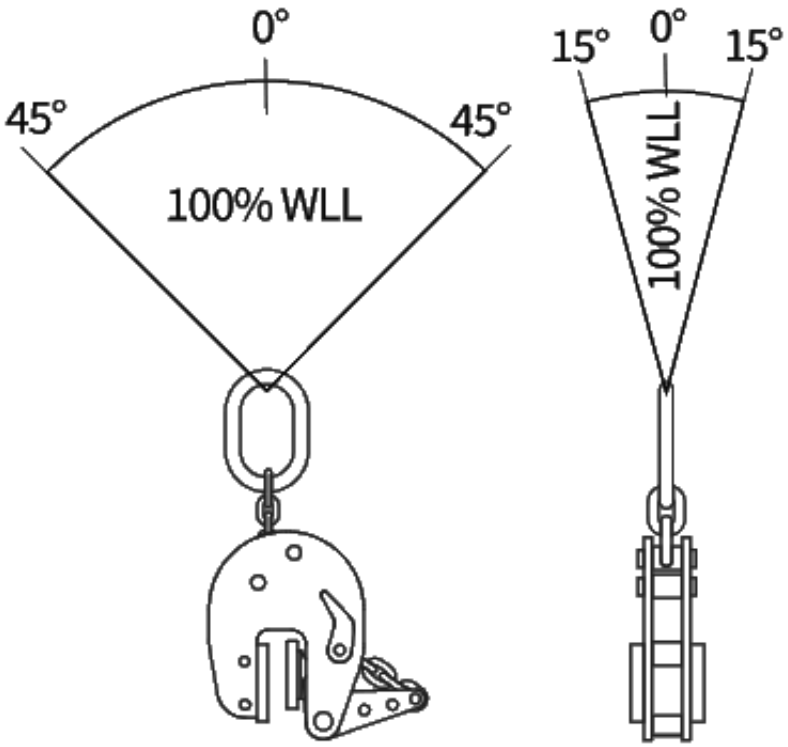

Maksymalne dopuszczalne kąty pracy uchwytu

Dostępne warianty

Typ: DE-P 0,5, DE-P 0,75, DE-P 1,0, DE-P 1,5, DE-P 2,0

Dokumenty do pobrania

- DE-P INSTRUKCJA UŻYTKOWANIA - Instrukcja użytkowania uchwytu do blach nierdzewnych, aluminiowych, płyt drewnopochodnych oraz marmurowych typu DE-P . Kliknij na linku (napisany wersalikami) powyżej, lub poniżej (Pliki do pobrania), by pobrać plik pdf z instrukcją.

Strona produktu: https://sklep.dzwignice.com/892-uchwyt-do-blach-w-pozycji-pionowej-de-p.html