

CTA - Uchwyt do blach w pozycji poziomej

Indeks	**ZUMCTA**

Samozaciskowy uchwyt CTA do blach w pozycji poziomej, także cienkich, zwisających blach. Praca w parach, udźwig od 1 do 3 t na parę, zakres chwytania do 38 mm.

Opis

CTA – uchwyt do blach w pozycji poziomej

Samozaciskowy uchwyt do blach w pozycji poziomej, pracujący parami.

- Udźwig (DOR/parę): od 1000 do 3000 kg
- Zakres chwytania: od 0 do 38 mm, zależnie od rozmiaru
- Do bezpiecznego podnoszenia i przenoszenia w pozycji poziomej: pojedynczych blach, związanych pakietów blach oraz arkuszy cienkich blach stalowych zwisających (odginających się) podczas przenoszenia
- Wyłącznie do użytkowania w parach, zestawach par lub zestawach potrójnych wraz z zawiesiami łańcuchowymi
- Do blach o twardości powierzchni do 25 HRC
- Minimalny ciężar podnoszonego ładunku: 5% DOR
- Wykonany zgodnie z dyrektywą maszynową 2006/42/WE, spełnia wymagania normy EN 13155. Oznakowanie CE, załączona deklaracja zgodności

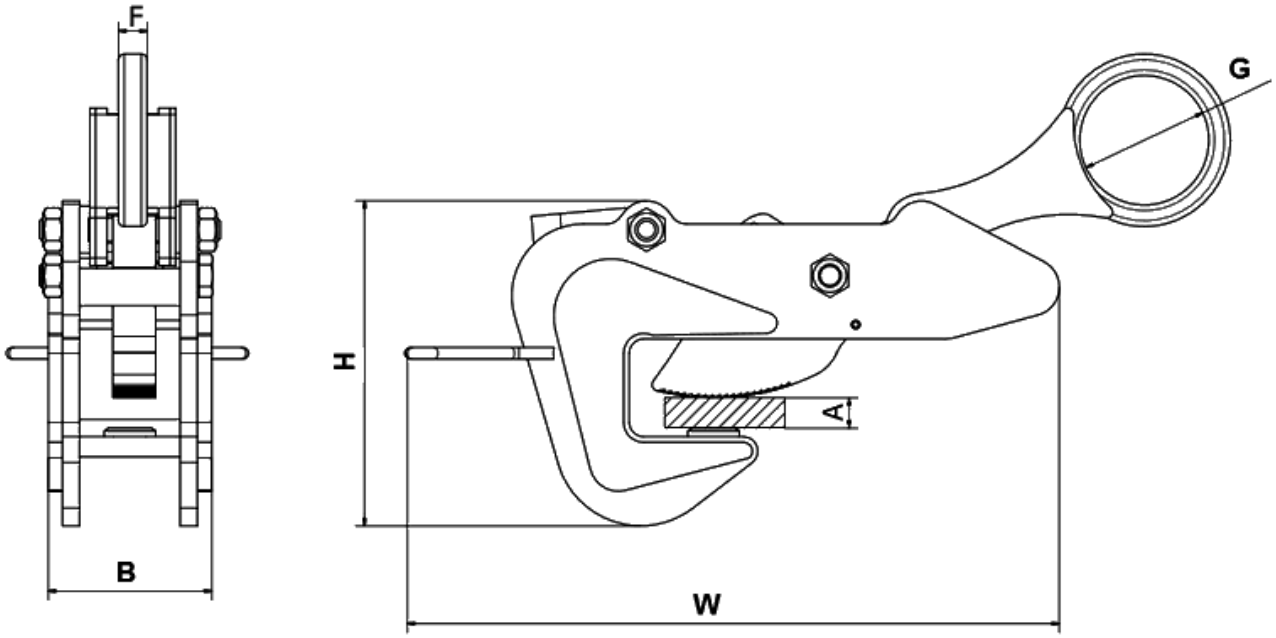

Typ	DOR/parę* [kg]	Zakres chwytania A [mm]	H [mm]	W [mm]	B [mm]	G [mm]	F [mm]	Masa [kg]
CTA 1,0	1 000	0–25	150	255	61	48	16	5,2
CTA	2 000	0–30	175	280	76	55	18	8

2,0								
CTA 3,0	3 000	0–38	203	340	90	58	22	12,3

*** Jednostka sprzedaży – sztuka**

Opis

Uchwyt jest samozaciskowy: siła chwytająca rośnie z ciężarem ładunku. Dlatego zbyt lekki ładunek (poniżej 5% DOR) może się wysunąć.

Udźwig w tabeli (DOR/parę) dotyczy pary uchwytów.

Dostępne warianty

Typ: CTA 1,0, CTA 2,0, CTA 3,0

Strona produktu: https://sklep.dzwignice.com/889-cta-uchwyt-do-przenoszenia-blach-w-pozycji-poziomej.html