

Uchwyt do przyspawania - WRK

Indeks	**ZAP WRK**

Uchwyt do przyspawania na częściach maszyn itp. Ucho uchylne do podczepiania haków i mocowania. Może być obciążany we wszystkich kierunkach. Udźwig - WLL w zakresie: 0,5t ÷ 4,0t. Typoszereg i wymiary w tabeli.

Opis

Uchwyt do przyspawania - WRK

- Współczynnik bezpieczeństwa: 4:1.
- Ogniwo wykonane ze stali S235JR.
- Do przyspawania na częściach maszyn.
- Służy do mocowania lub podnoszenia.
- Cechowanie: DOR, typ, numer partii, znak producenta, znak CE.

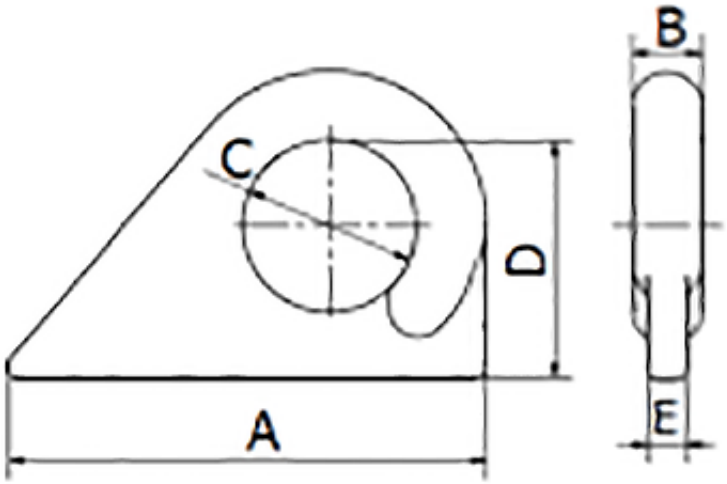

TYP	DOR [t]	MBL [kN]	A [mm]	B [mm]	C [mm]	D [mm]	E [mm]	Masa [kg/szt.]
WRK 0,5	0,5	19,6	88	13	31	44	7	0,17
WRK 1	1,0	39,2	111	15	42	55	8	0,29
WRK 2	2,0	78,4	132	18	44	61	9	0,52
WRK 4	4,0	156,9	165	25	65	88	14	1,35

DOR – Dopuszczalne obciążenie robocze.

MBL – Minimalna siła zrywająca

sposób mocowania				
	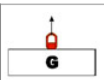		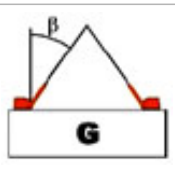	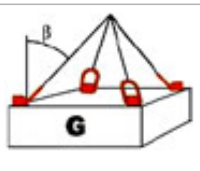

		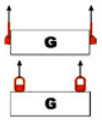				
Ilość cięgien	1	2	2		3 i 4	
Kąt pochylenia cięgna	0°	0°	0°-45°	45°-60°	0°-45°	45°-60°
Współczynnik nośności	1	2	1,4	1	2,1	1,5

Uwaga : *Element do którego będą zamontowane punkty, powinien być sprawdzony pod względem wytrzymałości na dane obciążenie****.***

Dostępne warianty

TYP: WRK 0,5, WRK 1, WRK 2, WRK 4

Dokumenty do pobrania

- WRC i WRK - INSTRUKCJA - Instrukcja użytkowania uchwytu do przyspawania typu WRC i WRK - kliknij na linku by pobrać pdf (napisany wersalikami) lub poniżej (Pliki do pobrania).

Strona produktu: https://sklep.dzwignice.com/888-uchwyt-do-przyspawania-wrk.html