

Uchwyt do przyspawania - WRC

Indeks	**ZAP WRC**

Uchwyt do przyspawania na częściach maszyn itp. Ucho uchylne do podczepiania haków i mocowania. Może być obciążany we wszystkich kierunkach. Udźwig - WLL w zakresie: 0,2t ÷ 4,0t. Typoszereg i wymiary w tabeli.

Opis

Uchwyt do przyspawania - WRC

- Współczynnik bezpieczeństwa: 4:1.
- Ogniwo wykonane ze stali S235JR.
- Do przyspawania na częściach maszyn.
- Służy do mocowania lub podnoszenia.
- Cechowanie: DOR, typ, numer partii, znak producenta, znak CE.

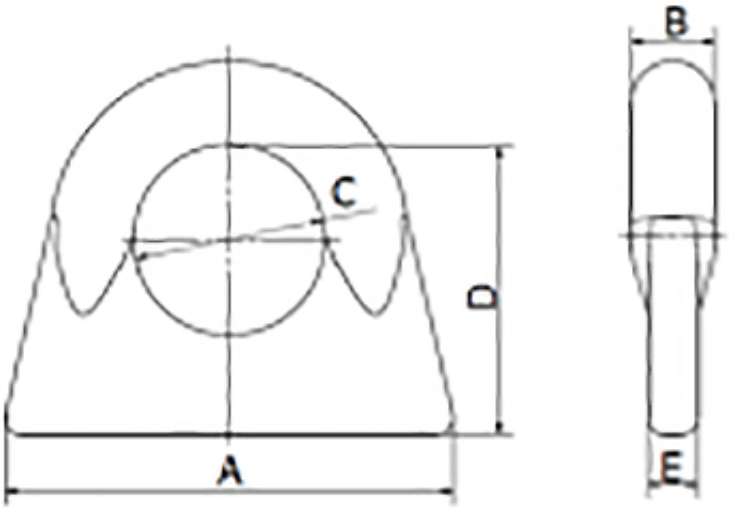

TYP	DOR [t]	MBL [kN]	A [mm]	B [mm]	C [mm]	D [mm]	E [mm]	Masa [kg/szt]
WRC 0,2	0,2	7,8	55	9	23	34	6	0,07
WRC 0,5	0,5	19,6	68	12	31	42	6	0,13
WRC 1	1	39,2	85	14	41	54	8	0,22
WRC 2	2	78,4	105	19	47	63	10	0,44
WRC 4	4	156,9	148	25	65	77	14	1,1

DOR – Dopuszczalne obciążenie robocze.

MBL – Minimalna siła zrywająca.

sposób mocowania				

		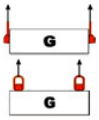	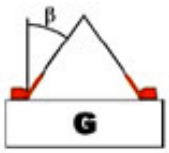		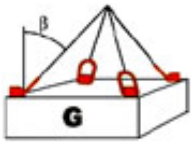	
Ilość cięgien	1	2	2		3 i 4	
Kąt pochylenia cięgna	0°	0°	0°-45°	45°-60°	0°-45°	45°-60°
Współczynnik nośności	1	2	1,4	1	2,1	1,5

Uwaga : *Element do którego będą zamontowane punkty, powinien być sprawdzony pod względem wytrzymałości na dane obciążenie****.***

Dostępne warianty

TYP: WRC 0,2, WRC 0,5, WRC 1, WRC 2, WRC 4

Dokumenty do pobrania

- WRC i WRK - INSTRUKCJA - Instrukcja użytkowania uchwytu do przyspawania typu WRC i WRK - kliknij na linku by pobrać pdf (napisany wersalikami) lub poniżej (Pliki do pobrania).

Strona produktu: https://sklep.dzwignice.com/887-uchwyt-do-przyspawania-wrc.html