

Osłona kątowa Safe 95 na zawiesia pasowe

Indeks **ZZZOMS95**

Safe 95 Osłona kątowa poliuretanowa z magnesami. Chroni pasy zawiesia przed przecięciem, nagnieceniem lub nakłuciem - zwiększa odporność na przetarcie. Chroni krawędzie ładunku przed zagnieceniami i otarciami. Magnesy pastylkowe ułatwiają wstępne mocowanie narożników na stalowych krawędziach.

Opis

Osłona kątowa Safe 95 na zawiesia pasowe z magnesami

- Przeznaczona do zawiesi tekstylnych
- Chroni pasy zawiesia przed przecięciem, nagnieceniem lub nakłuciem - zwiększa odporność na przetarcie
- Materiał: poliuretan
- Magnesy pastylkowe ułatwiają wstępne mocowanie narożników na stalowych krawędziach
- Przeznaczony do krawędzi kątowych o nachyleniu 90°
- Łatwe do utrzymania w czystości – zabrudzenia można zmyć pod ciśnieniem

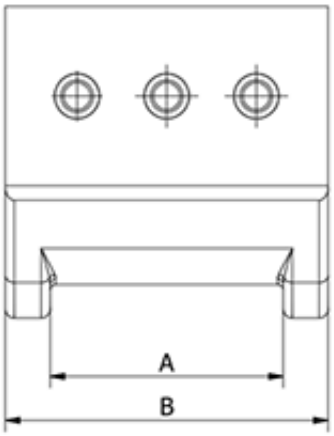

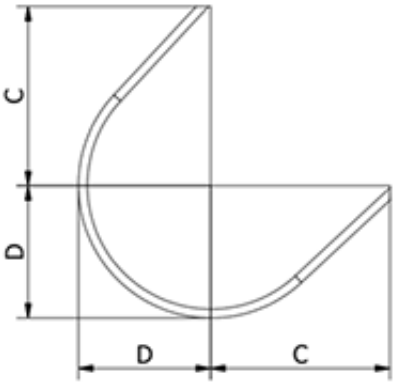

Szerokość taśmy	Stosować do zawiesi pasowych o szerokości [mm]	Stosować do zawiesi wężowych o udźwigu [kg]	Wymiary [mm]				Masa [kg]
			A	B	C	D	
30	**30**	-	40	60	75	52	0,6
60	**60**	1000	70	100	90	66	1,4
90	**90**	2000 ; 3000	100	150	100	74	2,5
120	**120**	4000 ; 5000	130	180	100	74	3,0
150	**150**	6000 ; 8000	160	210	100	74	3,4
180	**180**	10 000	200	250	100	82	4,3
240	**240**	15 000	260	320	125	124	9,6
300	**300**	20 000	320	380	125	124	11,1

Dostępne warianty

Szerokość taśmy: 30, 60, 90, 120, 150, 180, 240, 300

Strona produktu: https://sklep.dzwignice.com/884-oslona-katowa-safe-95-na-zawiesia-pasowe.html