

Hak wciągnikowy górny HW-G

Indeks	**ZAH HW-G**

Hak wciągnikowy górny HW-G. Typoszereg udźwigu 0,75t ÷ 3t. Pełne wymiary haków i typoszereg podane w tabeli.

Opis

Hak wciągnikowy górny HW-G

- Współczynnik bezpieczeństwa: 4:1
- Zabezpieczona antykorozyjnie, poprzez lakierowanie proszkowe na czerwono
- Cechowany: DOR, typ; nr partii; znak producenta; znak CE

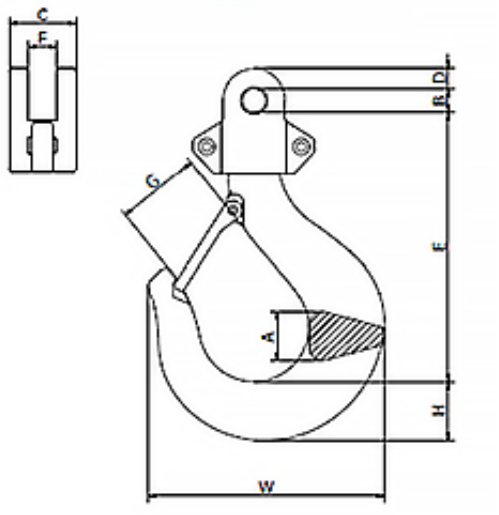

Typ	WLL [t]	MBL [kN]	A [mm]	B [mm]	C [mm]	D [mm]	E [mm]	F [mm]	G [mm]	H [mm]	W [mm]	Masa [kg/szt.]
HW-G 0,75	0,75	29,4	16,2	12,5	27,7	5,4	97	14	26,5	20,9	82,5	0,52
HW-G 1,5	1,5	58,9	22	14,5	29	7,7	111	8,7	30,5	27,4	99,5	0,88
HW-G 3	3	117,7	27,8	19,5	36,8	10,6	149	13	40,5	36,7	130,5	2,0

WLL – Dopuszczalne obciążenie robocze, MBL – Minimalna siła zrywająca

Haki są sprzedawane bez sworzni

Dostępne warianty

Typ: HW-G 0,75, HW-G 1,5, HW-G 3

Strona produktu: https://sklep.dzwignice.com/877-hak-wciagnikowy-gorny-hw-g.html