

Hak wciągnikowy dolny HW-D

Indeks	**ZAH HW-D**

Hak wciągnikowy dolny HW-D, lakierowany proszkowo na czerwono. Udźwig od 0,75 do 3 t, wymiary i typoszereg w tabeli.

Opis

Hak wciągnikowy dolny HW-D

- Współczynnik bezpieczeństwa 4:1.
- Lakierowany proszkowo na czerwono (RAL 3020).
- Sprzedawany bez sworznia.
- Cechowanie: DOR, typ, numer partii, znak producenta, znak CE.

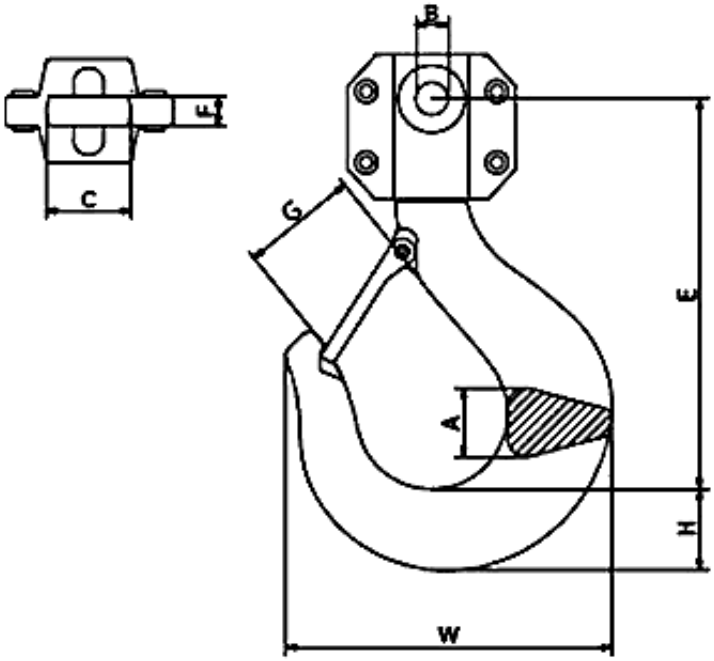

DOR [t]	A [mm]	B [mm]	C [mm]	E [mm]	F [mm]	G [mm]	H [mm]	W [mm]	Masa [kg]
0,75	16,2	8	20,4	106	6,3	25,3	22,5	82,5	0,55
1,5	22	8,5	27,5	126	9,6	30,5	28,5	99,5	1,02
3	27,8	12,8	35,6	159	12,5	40	40	130,5	2,23

DOR (WLL) – dopuszczalne obciążenie robocze.

Dostępne warianty

DOR[t]: 0,75, 1,5, 3

Strona produktu: https://sklep.dzwignice.com/876-hak-wciagnikowy-dolny-hw-d.html