

Hak do przyspawania AWHW

Indeks	**ZAH AWH**

Hak do przyspawania AWHW klasy 10, np. na łyżce koparki, trawersie lub części maszyny. DOR 1,3–10 t, wymiary i masy w tabeli.

Opis

Hak do przyspawania AWHW klasy 10

- Wykonany zgodnie z normą PN-EN 1677-1, klasa 10 (podwyższona wytrzymałość).
- Do przyspawania na łyżce koparki, trawersie lub częściach maszyn jako punkt zaczepowy; idealny do mocowania ładunku.
- Zwracaj uwagę na spawy mocujące.
- Współczynnik bezpieczeństwa 4:1.
- Każda sztuka sprawdzona obciążeniem próbnym 2,5 × DOR.
- Próbki z każdej partii wytrzymują 20 000 cykli obciążenia 1,5 × DOR.
- Temperatura pracy z pełnym DOR: od −20 do +200 °C.
- Oznakowanie CE i deklaracja zgodności.

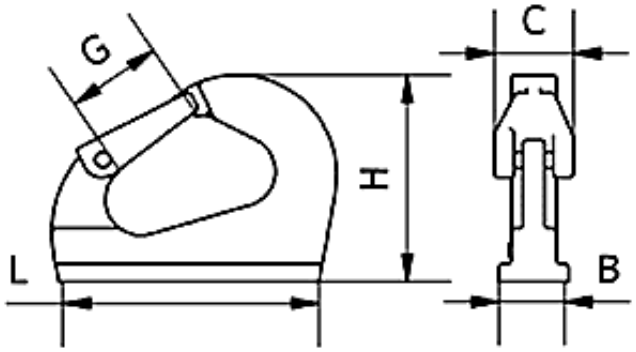

DOR [t]	L [mm]	H [mm]	G [mm]	B [mm]	C [mm]	Masa [kg]
1,3	95	74	20	25	34	0,67
3,8	132	106	26	35	40	1,40
6,3	167	133	29	45	49	2,95
10,0	175	136	29	50	49	4,02

DOR (WLL) – dopuszczalne obciążenie robocze.

Dopuszczalne obciążenie robocze haków do przyspawania

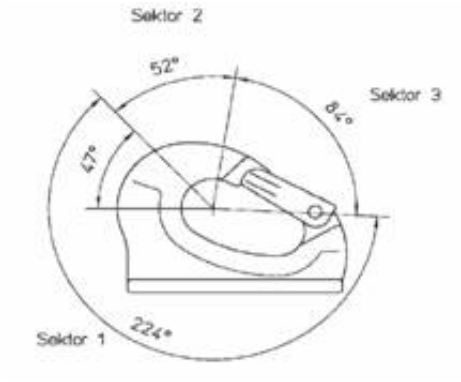

TYP	Dopuszczalne obciążenie robocze kg		
	Sektor 1	Sektor 2	Sektor 3
AWHW-1,3	1300	1000	300
AWHW-3,8	3800	2800	800
AWHW-6,3	6300	4700	1500
AWHW-10	10000	7500	2500

Uwaga: *element, do którego będą przyspawane haki, powinien być sprawdzony pod względem wytrzymałości na dane obciążenie.*

Dostępne warianty

DOR[t]: 1,3, 3,8, 6,3, 10,0

Dokumenty do pobrania

- HAK DZG AWHW INSTRUKCJA - Instrukcja użytkowania jednostronicowa haka do przyspawania typu DZG i AWHW - kliknij na linku (napisany wersalikami) powyżej, lub poniżej (Pliki do pobrania), by pobrać i zapisać plik pdf.

Strona produktu: https://sklep.dzwignice.com/87-hak-do-przyspawania-awh.html