

Zabezpieczenie do haka DIN 15401

Indeks **ZAH SDIN**

Zabezpieczenie S-HJ do haka DIN 15401 – zestaw naprawczy. Rozmiary S-DIN 15401 00,5 – 08-10, wymiary i masa w tabeli.

Opis

Zabezpieczenie S-HJ do haka DIN 15401

- Przeznaczone do haka DIN 15401.

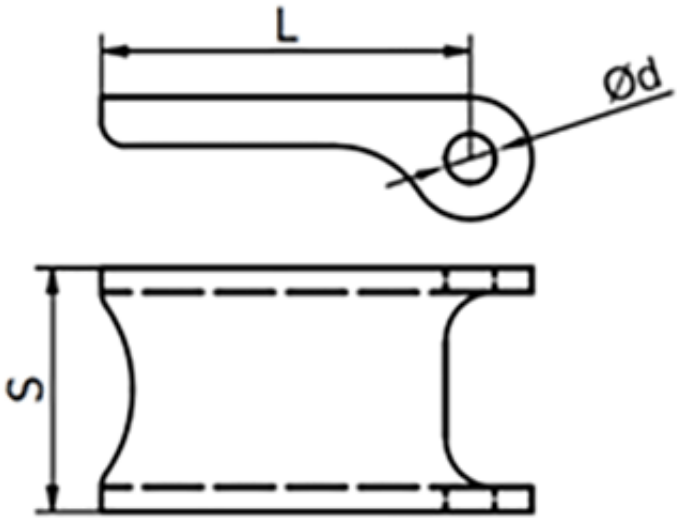

Rozmiar	Do haka	S [mm]	L [mm]	d [mm]	Masa [kg]
S-DIN 15401 00,5	DIN 15401 nr 00,5	22,5	52	4,1	0,025
S-DIN 15401 00,8-1,6	DIN 15401 nr 00,8-1,6	38,5	68	5,5	0,1
S-DIN 15401 02,5-4,0	DIN 15401 nr 02,5-4,0	48	87	6,4	0,15
S-DIN 15401 05	DIN 15401 nr 05	52	107	6,9	0,22
S-DIN 15401 06	DIN 15401 nr 06	56,5	120	6,9	0,27
S-DIN 15401 08-10	DIN 15401 nr 08-10	63,5	134	8,9	0,42

Dostępne warianty

Wybierz typ: 0,5, 1,6, 4, 5, 6, 10

Strona produktu: https://sklep.dzwignice.com/864-zabezpieczenie-do-haka-din-15401.html