

Zabezpieczenie do haka DIN 689

Indeks	**ZAH SD689.**

Zabezpieczenie S-DIN do haka DIN 689 – zestaw naprawczy. Rozmiary S-DIN 689 0,25 – 1,6, wymiary w tabeli.

Opis

Zabezpieczenie S-DIN do haka DIN 689

- Przeznaczone do haka DIN 689.

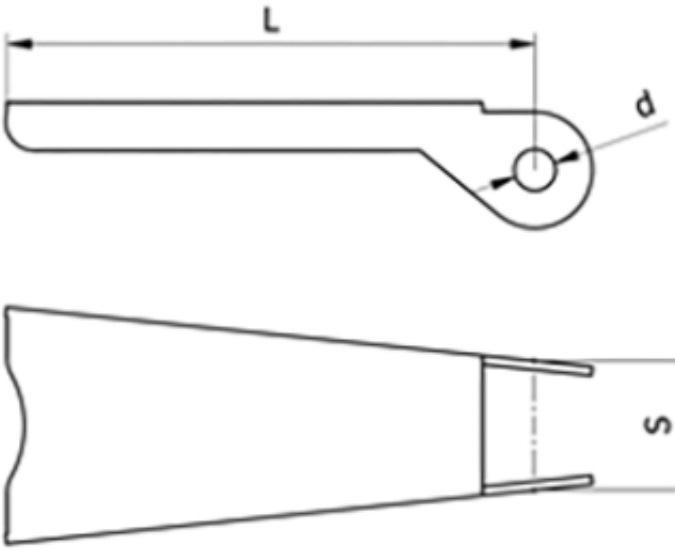

Rozmiar	Do haka	S [mm]	L [mm]	d [mm]
S-DIN 689 0,25	DIN 689 0,25 (DOR 0,25 t)	10	28	3,2
S-DIN 689 0,5	DIN 689 0,5 (DOR 0,5 t)	11	36	4,3
S-DIN 689 1,0	DIN 689 1,0 (DOR 1,0 t)	13	48	4,3
S-DIN 689 1,6	DIN 689 1,6 (DOR 1,6 t)	13	55	4,3

DOR (WLL) – dopuszczalne obciążenie robocze haka.

Dostępne warianty

Rozmiar: S-DIN 689 0,25, S-DIN 689 0,5, S-DIN 689 1,0, S-DIN 689 1,6

Strona produktu: https://sklep.dzwignice.com/863-zabezpieczenie-do-haka-din-689.html