


# ELL - Wciągnik łańcuchowy elektryczny o niskiej zabudowie

| | |
|---|---|
| Indeks | **ZAW ELL** |

Elektryczny wciągnik łańcuchowy o niskiej zabudowie ELL z wózkiem elektrycznym, zasilanie trójfazowe 400 V. Udźwig od 0,5 do 5 t, wysokość podnoszenia 3 m, dwie prędkości podnoszenia.

## Opis

**ELL – wciągnik łańcuchowy elektryczny o niskiej zabudowie, wysokość podnoszenia 3 m**

Elektryczny wciągnik łańcuchowy o niskiej zabudowie z silnikiem trójfazowym 400 V i wózkiem o napędzie elektrycznym.

- Dwie prędkości podnoszenia i opuszczania
- Sprzęgło przeciążeniowe, wyłączniki krańcowe górny i dolny, przycisk zatrzymania awaryjnego
- Stopień ochrony obudowy wciągnika IP54, kasety sterującej IP65
- Udźwig (DOR): od 500 do 5000 kg
- Standardowa wysokość podnoszenia 3 m; inna na zamówienie
- Grupa natężenia pracy (GNP) M4 według ISO 4301-1
- Temperatura pracy: od −20 do +40 °C
- Wykonany zgodnie z dyrektywą maszynową 2006/42/WE i dyrektywą niskonapięciową 2014/35/UE, spełnia wymagania norm EN 14492-2, EN 60204-32 i EN ISO 12100. Oznakowanie CE, załączona deklaracja zgodności
- Tabliczka znamionowa ze znakiem wytwórcy, znakiem CE, udźwigiem, numerem fabrycznym, rokiem produkcji, rozmiarem i klasą łańcucha oraz masą

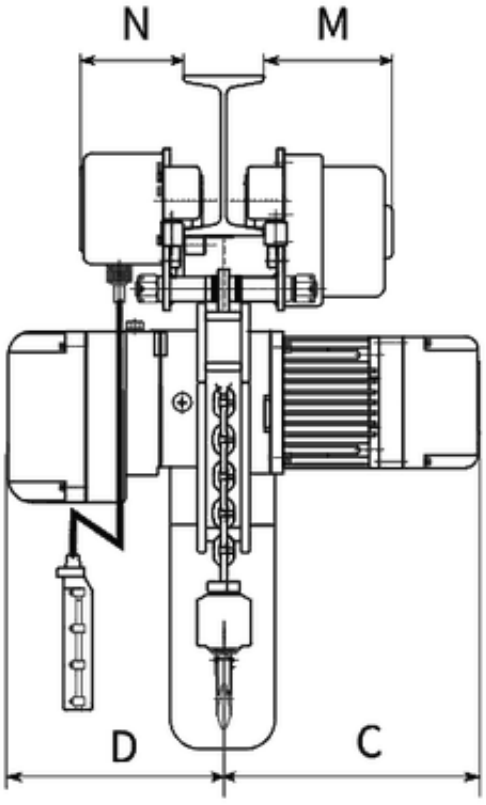


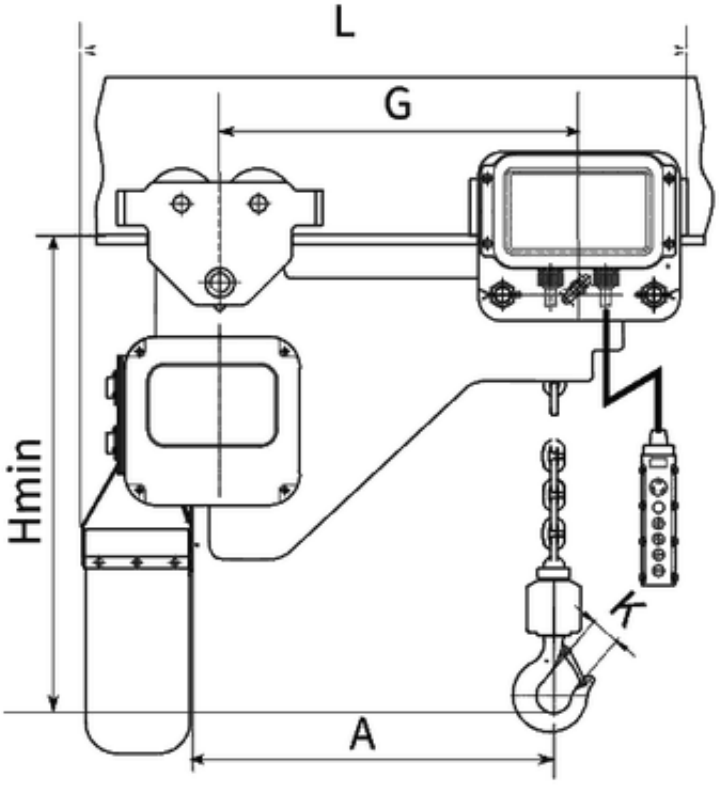

| Typ | ELL 0,5 | ELL 1,0 | ELL 2,0 | ELL 3,0 | ELL 5,0 |
|---|---|---|---|---|---|
| DOR [kg] | 500 | 1000 | 2000 | 3000 | 5000 |
| Wysokość podnoszenia* [m] | 3 | 3 | 3 | 3 | 3 |
| Szerokość belki** [mm] | 75–125 | 75–178 | 82–178 | 100–178 | 112–178 |
| Łańcuch [mm] | 6,3×19 | 8×24 | 8×24 | 11,2×34 | 11,2×34 |
| Liczba cięgien | 1 | 1 | 2 | 1 | 2 |
| GNP [ISO / FEM] | M4 / 1Am | M4 / 1Am | M4 / 1Am | M4 / 1Am | M4 / 1Am |
| Prędkość podnoszenia [m/min] | 7,6 / 2,5 | 5 / 1,7 | 2,5 / 0,85 | 6 / 2 | 3 / 1 |
| Prędkość jazdy [m/min] | 15 | 15 | 15 | 15 | 15 |
| Napięcie [V] | 400 | 400 | 400 | 400 | 400 |
| Moc silnika wciągnika [kW] | 0,9 / 0,3 | 1,1 / 0,37 | 1,1 / 0,37 | 3,0 / 1,0 | 3,0 / 1,0 |
| Moc silnika wózka [kW] | 0,2 | 0,2 | 0,2 | 0,4 | 0,4 |
| Masa [kg] | 134 | 140 | 151 | 249 | 271 |
| Hmin [mm] | 290 | 320 | 510 | 466 | 645 |
| A [mm] | 370 | 370 | 540 | 519 | 574 |
| C [mm] | 334 | 354 | 354 | 471 | 471 |
| D [mm] | 273 | 273 | 273 | 336 | 336 |
| G [mm] | 360 | 355 | 360 | 530 | 530 |
| L [mm] | 620 | 620 | 630 | 960 | 960 |
| M [mm] | 305 | 305 | 305 | 178 | 210 |
| N [mm] | 130 | 130 | 130 | 145 | 145 |
| K [mm] | 31 | 38 | 45 | 45 | 61 |

* Standardowa wysokość podnoszenia, którą na zamówienie można zmienić.
** Szerokość belki można zmienić na zamówienie.

ELL 3,0 i 5,0 t wykonywane na zamówienie.

**Opis**

Posiada tabliczkę znamionową ze znakiem wytwórcy, znakiem CE, udźwigiem, numerem fabrycznym, rokiem produkcji, rozmiarem i klasą łańcucha oraz masą.

Dwie prędkości przy podnoszeniu i opuszczaniu.

Wyposażony w sprzęgło przeciążeniowe, wyłączniki krańcowe góra/dół, przycisk zatrzymania awaryjnego.

Wciągnik – stopień ochrony obudowy IP54.

Kaseta sterująca – stopień ochrony obudowy IP65.

**Grupa natężenia pracy (GNP) M4 według ISO 4301-1.** Norma ISO 4301-1 dzieli mechanizmy dźwignic na grupy od M1 do M8. O grupie decydują klasa obciążenia (L1–L4, czyli jak często mechanizm pracuje z ładunkiem bliskim udźwigu) i klasa robocza (średni dzienny czas pracy). Szacunkowy resurs mechanizmu w grupie M4 wynosi 6300 h przy obciążeniu lekkim (L1), 3200 h przy średnim (L2), 1600 h przy ciężkim (L3) i 800 h przy bardzo ciężkim (L4). Użytkownik dźwignicy jest prawnie zobowiązany określić rzeczywisty okres użytkowania, na bieżąco kontrolować wykorzystanie resursu i na tej podstawie planować przeglądy, remonty lub wycofanie urządzenia z eksploatacji. Jak dobrać urządzenie do warunków pracy, opisujemy w artykule Zasady doboru

urządzeń ze względu na intensywność pracy.

**Dozór techniczny.** Wciągniki ogólnego przeznaczenia z napędem elektrycznym o udźwigu powyżej 250 kg podlegają dozorowi ograniczonemu: przed rozpoczęciem eksploatacji trzeba je zgłosić do UDT i uzyskać decyzję zezwalającą na eksploatację. Formę dozoru warto potwierdzić dla konkretnego urządzenia. Więcej informacji znajdziesz na oficjalnej stronie Urzędu Dozoru Technicznego.

## Dostępne warianty

**Wybierz typ:** 0,5, 1, 2, 3, 5

Strona produktu: https://sklep.dzwignice.com/857-wciagnik-lacuchowy-elektryczny-ell.html