

Hak strzemieniowy klasy 10 - MCS

Indeks	**ZAH MCS**

Hak strzemieniowy klasy 10 do zawiesi łańcuchowych, ze wzmocnionym kutym zabezpieczeniem. Udźwig od 2,5 do 6,7 t, wymiary i typoszereg w tabeli.

Opis

Hak strzemieniowy MCS klasy 10 wg PN-EN 1677-2

- Ze wzmocnionym kutym zabezpieczeniem.
- Używany bez ogniwa pośredniego i ogniwa łączącego.
- Klasa 10 o podwyższonej wytrzymałości, wykonany zgodnie z normą PN-EN 1677-2.
- Współczynnik bezpieczeństwa 4:1.
- Każda sztuka sprawdzona obciążeniem próbnym 2,5 × DOR.
- Każda sztuka sprawdzona defektoskopią magnetyczno-proszkową (MPI).
- Próbki z każdej partii wytrzymują 20 000 cykli obciążenia 1,5 × DOR.
- Temperatura pracy z pełnym DOR: od −40 do +200 °C.
- Lakierowany proszkowo na pomarańczowo (RAL 2004).
- Cechowanie: typ, klasa, numer partii, znak producenta, znak CE.

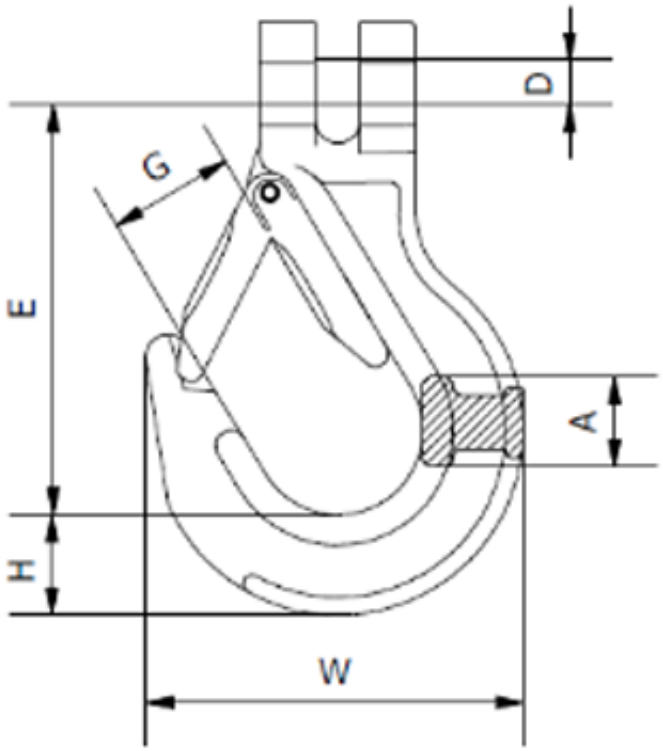

DOR [t]	E [mm]	W [mm]	D [mm]	A [mm]	G [mm]	H [mm]	Masa [kg]
2,5	98	82	9	19,5	29	24	0,61

4,0	120	93	13	26,8	31,2	28	1,02
6,7	135	134,1	16	31,0	42,5	38,7	2,00

DOR (WLL) – dopuszczalne obciążenie robocze.

Dostępne warianty

DOR[t]: 2,5, 4,0, 6,7

Dokumenty do pobrania

- HAK ZAWIESIOWY INSTRUKCJA - Instrukcja użytkowania haków zawiesiowych - kliknij na linku powyżej (napisany wersalikami) lub poniżej (Pliki do pobrania) by pobrać i zapisać plik pdf.

Strona produktu: https://sklep.dzwignice.com/852-hak-strzemieniowy-klasy-10-mcs.html