

Szakle okrągłe - BK

Indeks	**ZAS BK**

Szakle okrągłe BK ze stali stopowej, z zabezpieczeniem, o udźwigu 55 t i 85 t. Współczynnik bezpieczeństwa 4:1. Wymiary w tabeli.

Opis

Szakla okrągła BK

- Wykonana w klasie 6 wg PN-EN 13889.
- Kabłąk i sworzeń ze stali stopowej, ulepszanej cieplnie.
- Ogniwo ocynkowane ogniowo, sworzeń zabezpieczony antykorozyjnie lakierem proszkowym w kolorze niebieskim (RAL 5015).
- Współczynnik bezpieczeństwa 4:1.
- Każda sztuka sprawdzona obciążeniem próbnym 2 × DOR.
- Próbki z każdej partii wytrzymują 20 000 cykli obciążenia 1,5 × DOR.
- Temperatura pracy z pełnym DOR: od −20 do +200 °C.
- Cechowanie: DOR, klasa, numer partii, znak producenta, znak CE.

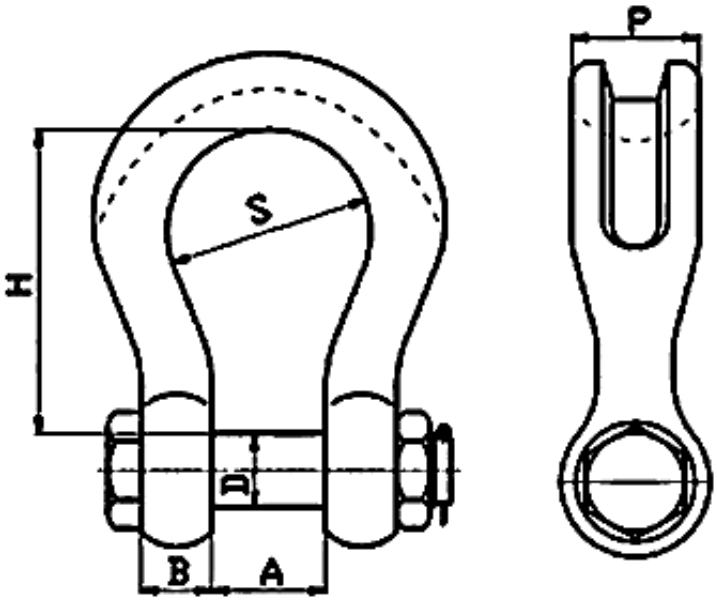

DOR [t]	H [mm]	A [mm]	S [mm]	D [mm]	B [mm]	P [mm]	Masa [kg]
55	245	90	160	75	73	118	31,6
85	310	110	200	77	76	130	74,5

DOR (WLL) – dopuszczalne obciążenie robocze.

Dostępne warianty

DOR[t]: 55, 85

Cechy produktu

Rodzaj wyrobu	**Szakle**
Rodzaj szakli	**Okrągłe**

Dokumenty do pobrania

- SZAKLA INSTRUKCJA UŻYTKOWANIA - Instrukcja użytkowania szakli podłużnych i okrągłych - kliknij na linku (napisany wersalikami) powyżej, lub poniżej (Pliki do pobrania), by pobrać i zapisać plik pdf.

Strona produktu: https://sklep.dzwignice.com/850-szakla-okragla-bk.html