

Napinacz widełkowy KSS klasy 8

Indeks	**ZNOPKSS**

Napinacz widełkowy KSS klasy 8 do mocowania ciężkich ładunków. DOR od 2 do 5,3 t, LC od 40 do 100 kN, długość od 330 do 770 mm. Wymiary i masy w tabeli.

Opis

Napinacz widełkowy KSS klasy 8 – do mocowania ładunków

- Widełki klasy 8, kute matrycowo i ulepszone cieplnie
- Dzięki widełkom montujesz napinacz szybko, bez specjalnych narzędzi
- Tylko do ciągnięcia w osi
- Do podnoszenia tylko z dodatkowym łańcuchem zabezpieczającym, który chroni napinacz przed przypadkowym otwarciem
- Część zamienna: sworznie KBS-KSS
- Wykonany zgodnie z EN 1677-1
- W komplecie pełna instrukcja obsługi

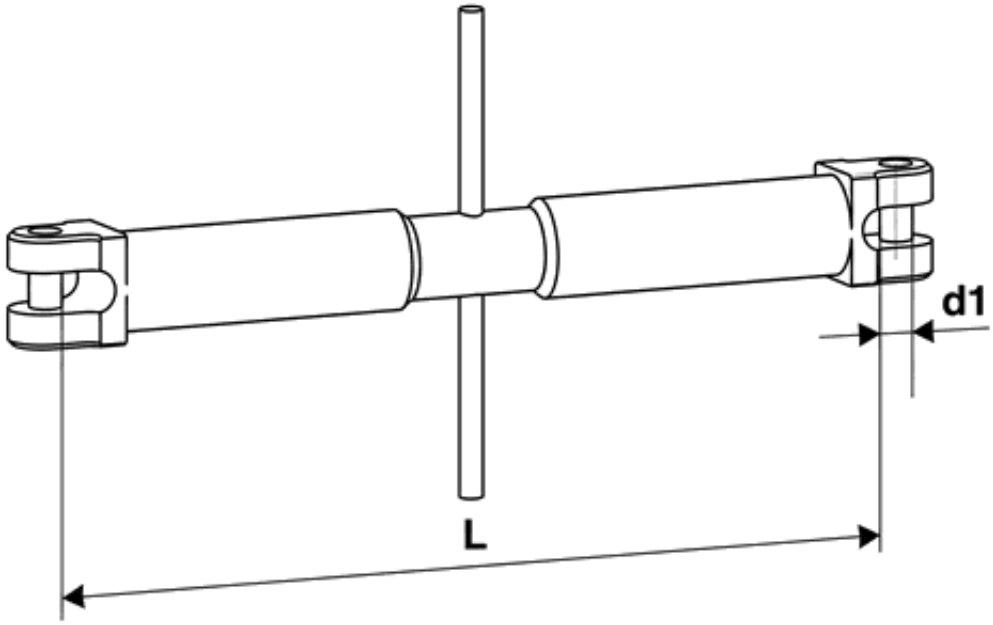

Typ	DOR [t]	LC [kN]	STF [daN]	Zakres napinania [mm]	L min [mm]	L max [mm]	d1 [mm]	Masa [kg]
KSS 8	2,0	40	1 000	115	330	445	9	2,05
KSS 10	3,15	63	1 575	210	460	670	13	4,49
KSS 13	5,3	100	1 500	250	520	770	16	7,18

DOR (WLL) – dopuszczalne obciążenie robocze, LC – nośność mocowania, STF – standardowa siła naciągu.

Dostępne warianty

Typ: KSS 8, KSS 10, KSS 13

Strona produktu: https://sklep.dzwignice.com/85-napinacz-srubowy.html