

Chwytak śrubowy JP

Indeks	**ZUMJP**

Uchwyt śrubowy JP (chwytak, zacisk do blach) do podnoszenia, przenoszenia i obracania pojedynczych arkuszy blach i konstrukcji w pozycji pionowej lub poziomej. Udźwig od 0,75 do 5 t. Znak CE, deklaracja zgodności i zaświadczenie o jakości.

Opis

JP – uchwyt śrubowy do blach

Uchwyt śrubowy JP, nazywany też chwytakiem lub zaciskiem do blach, służy do podnoszenia i przenoszenia pojedynczych arkuszy blach i konstrukcji w pozycji pionowej lub poziomej. Szakla podwieszenia obraca się o ±90°, więc uchwytem można przewrócić arkusz na drugą stronę. Blachę ściskają grzybek zębaty i śruba dociskowa z wahliwą koroną, a przy podnoszeniu ciężar ładunku dodatkowo dociska szczęki.

- Udźwig (DOR): od 750 do 5 000 kg
- Zakres chwytania: do 100 mm (wg tabeli)
- Twardość podnoszonego materiału: do 37 HRC
- Śrubę dociskową dokręca się ręcznie w prawo, siłą ok. 25 kg na końcu w pełni wysuniętego bolca
- Minimalne obciążenie: 20% DOR
- Szczęki mogą zostawić na blasze rowki lub wgniecenia w miejscu zacisku
- Szakla okrągła L-BX w komplecie
- Temperatura pracy: od −20 do +100 °C
- Oznakowany znakiem CE, z deklaracją zgodności i zaświadczeniem o jakości
- Wykonany zgodnie z Dyrektywą 2006/42/WE, spełnia wymogi normy PN-EN 13155
- Maksymalna liczba cykli roboczych: 16 000
- Każdy uchwyt przechodzi próbę wytrzymałości zgodnie z załącznikiem do PN-EN 13155

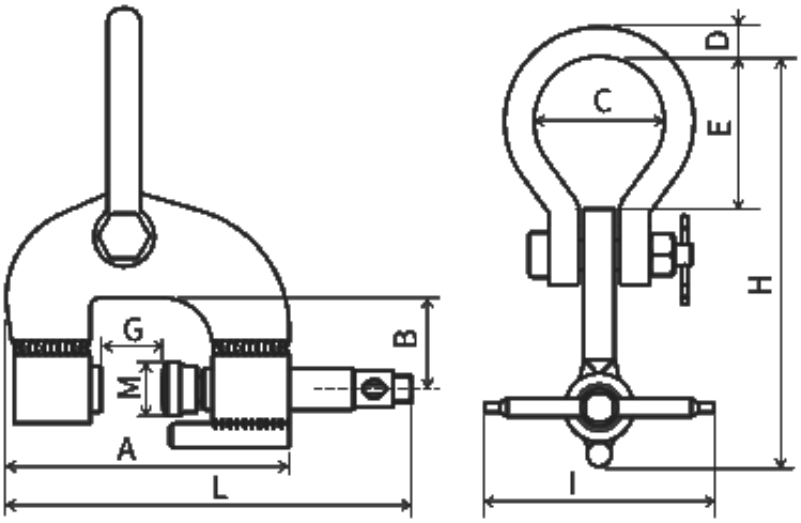

Typ	DOR [kg]	Zakres chwytania G [mm]	H [mm]	A [mm]	B [mm]	L [mm]	I [mm]	C [mm]	D [mm]	E [mm]	Masa [kg]
JP 0,75	750	0–30	247	145	50	204	120	85	Ø19	105	3,5
JP 1,0	1 000	50–100	323	245	100	328	150	85	Ø19	100	6,9
JP 1,5	1 500	0–40	268	185	60	265	150	85	Ø19	100	5,5

JP 3,0	3 000	0–60	300	230	70	340	200	85	Ø19	95	9
JP 5,0	5 000	0–80	356	270	75	416	240	86	Ø26	116	17

Poniżej: redukcja dopuszczalnego obciążenia roboczego (DOR) przy różnych kątach pracy uchwytu oraz zasada docisku szczęk.

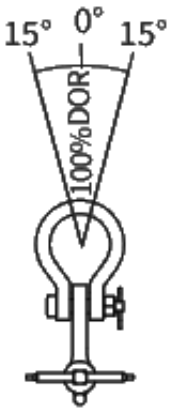

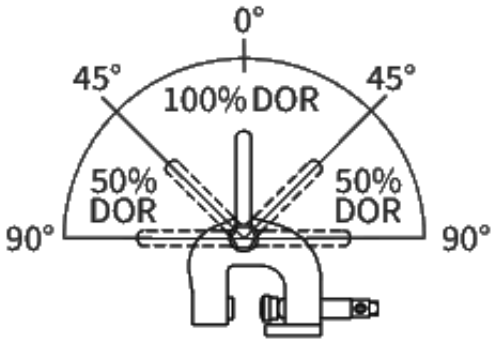

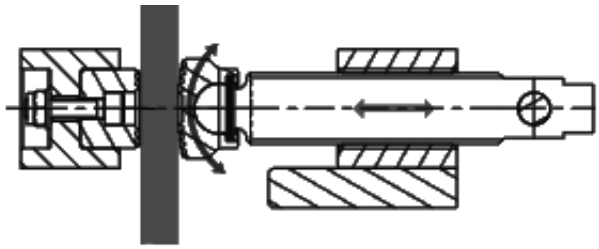

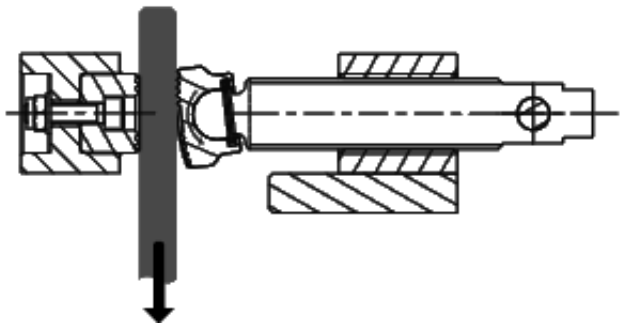

Opis

Uchwyt ma dwie szczęki dociskowe wykonane z materiału o dużej twardości, jedną w postaci grzybka zębatego, drugą w postaci śruby dociskowej z wahliwą koroną.

Chwytak może pozostawiać rowki lub wgniecenia w postaci współosiowych kręgów w miejscu zacisku, powodować lokalne deformacje oraz trwale uszkadzać powierzchnię lub strukturę przenoszonej blachy.

Dostępne warianty

Typ: JP 0,75, JP 1,0, JP 1,5, JP 3,0, JP 5,0

Dokumenty do pobrania

- JP - INSTRUKCJA - Instrukcja użytkowania uchwytu typu JP - kliknij na linku (napisany wersalikami) powyżej, lub poniżej (Pliki do pobrania), by pobrać plik pdf z instrukcją.

Strona produktu: https://sklep.dzwignice.com/830-chwytak-srubowy-jp.html