

Hak strzemieniowy klasy 8 - MC

Indeks	**ZAH MC**

Hak strzemieniowy klasy 8 do zawiesi łańcuchowych, ze wzmocnionym kutym zabezpieczeniem. Udźwig od 1,12 do 8 t, wymiary i typoszereg w tabeli.

Opis

Hak strzemieniowy MC klasy 8 wg PN-EN 1677-2

- Hak do zawiesi łańcuchowych, ze wzmocnionym kutym zabezpieczeniem.
- Używany bez ogniwa pośredniego i ogniwa łączącego.
- Klasa 8, wykonany zgodnie z normą PN-EN 1677-2.
- Współczynnik bezpieczeństwa 4:1.
- Każda sztuka sprawdzona obciążeniem próbnym 2,5 × DOR.
- Każda sztuka sprawdzona defektoskopią magnetyczno-proszkową (MPI).
- Próbki z każdej partii wytrzymują 20 000 cykli obciążenia 1,5 × DOR.
- Temperatura pracy z pełnym DOR: od −40 do +200 °C.
- Lakierowany proszkowo na czerwono (RAL 3020).
- Cechowanie: typ, klasa, numer partii, znak producenta, znak CE.

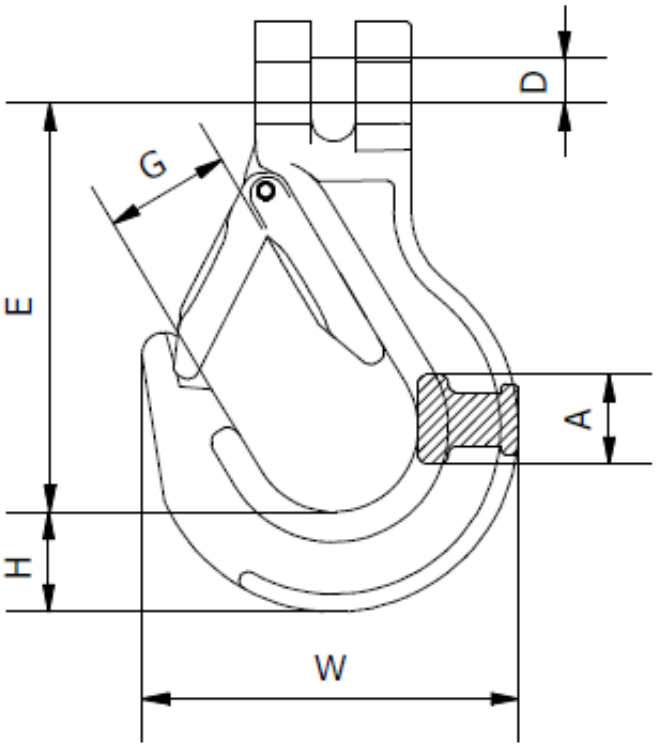

DOR [t]	E [mm]	W [mm]	D [mm]	A [mm]	G [mm]	H [mm]	Masa [kg]

1,12	75,8	74	7,6	15,5	20,1	20,2	0,36
2	94	86	9	19,8	28,5	22,5	0,59
3,15	109,4	101	12,5	23	31,5	31,2	1,07
5,3	138	128	16	33,1	42,1	39	1,89
8	160	155	21	34,9	45	50	3,5

DOR (WLL) – dopuszczalne obciążenie robocze.

Dostępne warianty

DOR[t]: 1,12, 2, 3,15, 5,3, 8

Dokumenty do pobrania

- HAK ZAWIESIOWY INSTRUKCJA - Instrukcja użytkowania haków zawiesiowych - kliknij na linku powyżej (napisany wersalikami) lub poniżej (Pliki do pobrania) by pobrać i zapisać plik pdf.

Strona produktu: https://sklep.dzwignice.com/819-hak-strzemieniowy-klasy-8-mc.html