

Uchwyt UBPO

Indeks	**ZU UBPO**

Uchwyty UBPO o zwiekszonym zakresie chwytania w stosunku do uchwytów UBP. Typoszereg udźwigu od 1t do 4t. Pełne wymiary, zakres chwytania i typoszereg w tabeli.

Opis

UBPO - chwytaki do blachy ułożonej poziomo

Uchwyty UBPO przeznaczone są do podnoszenia pojedynczych arkuszy lub związanych pakietów blach w będących pozycji poziomej. Maksymalny kąt między cięgnami wynosi 90°. Dwa uchwyty stanowią komplet.
Uchwyty sprzedawane są pojedynczo (cena i waga w sklepie dotyczą 1 szt.).

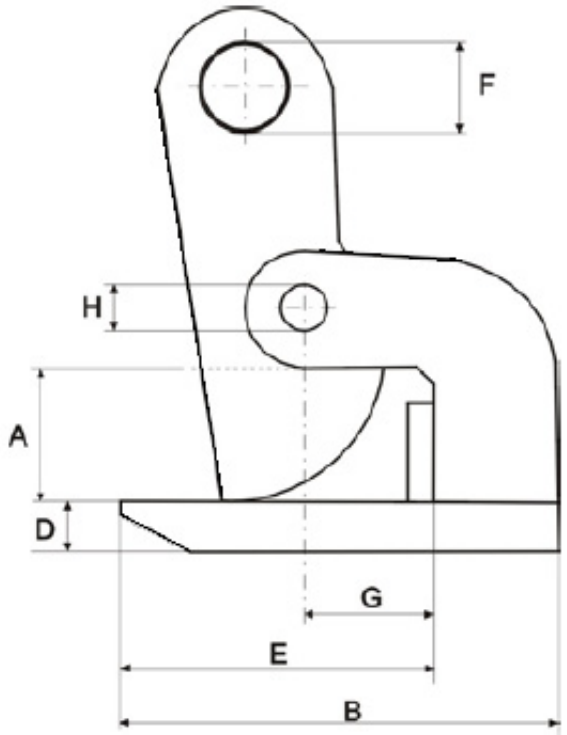

TYP	DOR 1 SZT kG	Zakres chwytania szczęk mm	A mm	B mm	D mm	E mm	F mm	G mm	H mm	szer. mm	WAGA kg
UBPO-1	1000	0 - 90	100	185	16	114	30	60	24	75	9,5
UBPO-1,5	1500	0 - 90	100	185	20	114	30	60	24	85	9,9
UBPO-2	2000	0 - 90	100	225	25	130	30	60	24	90	13,5
UBPO-3	3000	0 - 90	100	225	30	144	30	60	30	125	16,7
UBPO-4	4000	0 - 90	100	230	35	144	30	60	30	125	22,5

Udźwig podany jest dla 1 szt.

Uchwyt spełnia wymagania normy PN-M-06521:1984 w zakresie projektowania oraz normy PN-M-84702:1984 ogólne badania a także PN-EN 13155 i Dyrektywy Maszynowej.

Kliknij tu by zobaczyć jak stosować chwytaki UBPO.

Dostępne warianty

TYP: UBPO-1, UBPO-1,5, UBPO-2, UBPO-3, UBPO-4

Strona produktu: https://sklep.dzwignice.com/81-ubpo.html