

Szakle okrągłe wydłużone L-BX

Indeks	**ZAS L-BX**

Szakle okrągłe wydłużone L-BX klasy 8 z zabezpieczeniem o udźwigu 4,75 t i 6,5 t. Powiększone oko szakli. Wymiary w tabeli.

Opis

Szakla okrągła wydłużona L-BX klasy 8

- Wykonana w klasie 8.
- Kabłąk i sworzeń ze stali o wysokiej wytrzymałości na rozciąganie.
- Ocynkowana ogniowo, lakierowana proszkowo na czerwono (RAL 3020).
- Współczynnik bezpieczeństwa 4:1.
- Cechowanie: DOR, klasa, numer partii, znak producenta, znak CE.

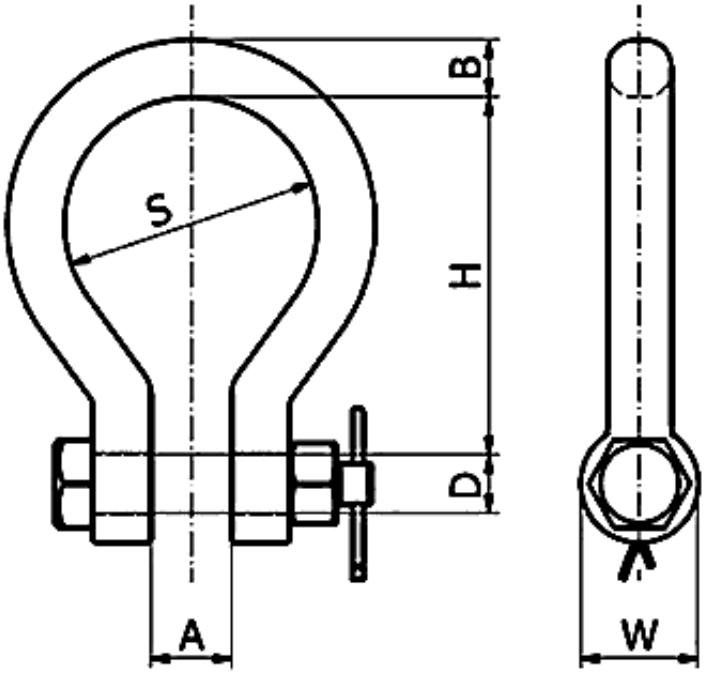

DOR [t]	H [mm]	A [mm]	S [mm]	D [mm]	B [mm]	W [mm]	Masa [kg]
4,75	117	28	83	19,5	19,4	38,6	1,32
6,5	143	33	86	24,5	26	51,5	2,69

DOR (WLL) – dopuszczalne obciążenie robocze.

Dostępne warianty

DOR[t]: 4,75, 6,5

Cechy produktu

Rodzaj wyrobu	**Szakle**
Klasa	**8**
Przeznaczenie	**Do lin**
Przeznaczenie	**Do łańcuchów**
Rodzaj szakli	**Okrągłe**

Dokumenty do pobrania

- SZAKLA INSTRUKCJA UŻYTKOWANIA - Instrukcja użytkowania szakli podłużnych i okrągłych - kliknij na linku (napisany wersalikami) powyżej, lub poniżej (Pliki do pobrania), by pobrać i zapisać plik pdf.

Strona produktu: https://sklep.dzwignice.com/801-szakla-okragla-wydluzona-l-bx.html