

Uchwyt UBP-BZ

Indeks	**ZU UBPBZ**

Chwytak UBP-BZ przeznaczone są do podnoszenia blachy ułożonej poziomo. Typoszereg udźwigu od 0,5t do 5,0t. Pełne wymiary, zakres chwytania i typoszereg podane w tabeli.

Opis

UBP-BZ do przenoszenia blachy w pozycji poziomej

Uchwyty UBP-BZ przeznaczone są do podnoszenia pojedynczych arkuszy lub związanych pakietów blach w pozycji poziomej. Uchwyt UBP-BZ w odróżnieniu od UBP nieposiada ząbków.
Maksymalny kąt między cięgnami wynosi 90°.

Uchwyty stosować w parach.
Podana cena dotyczy 1 szt.

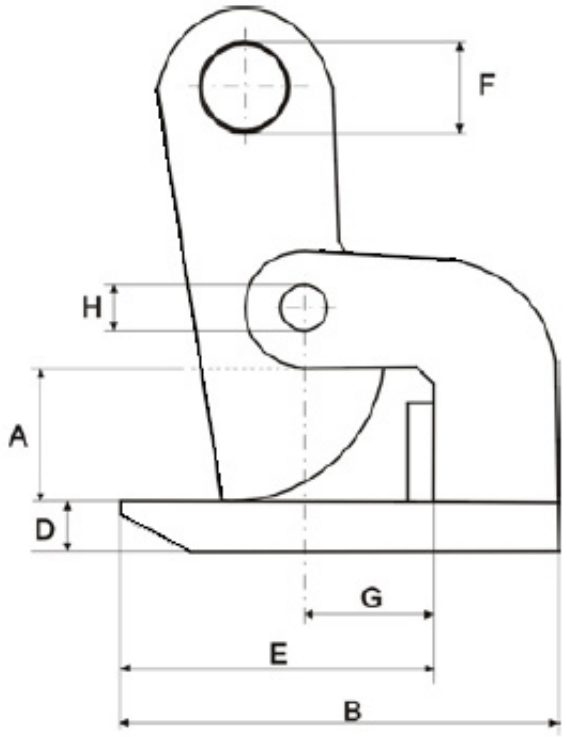

TYP	DOR 1 SZT kG	Zakres chwytania szczęk mm	A mm	B mm	D mm	E mm	F mm	G mm	H mm	szer. mm	WAGA kg
UBP-BZ-0,5	500	0 - 30	35	130	12	90	25	35	20	65	2,6
UBP-BZ-1	1000	0 - 50	60	180	16	114	28	60	24	75	7,6
UBP-BZ-1,5	1500	0 - 50	60	180	20	114	28	60	24	85	8,0
UBP-BZ-2	2000	0 - 50	60	220	25	139	30	60	30	90	10,8
UBP-BZ-3	3000	0 - 50	60	220	30	139	30	60	30	125	14,4
UBP-BZ-4	4000	0 - 50	60	230	35	140	30	60	30	125	17,5
UBP-BZ-5	5000	0 - 50	60	230	35	140	30	60	30	150	21,0

Udźwig podany jest dla 1 szt.

Uchwyt spełnia wymagania normy PN-M-06521:1984 w zakresie projektowania oraz normy PN-M-84702:1984 ogólne badania a także PN-EN 13155 i Dyrektywy Maszynowej.

Kliknij tu by zobaczyc jak stosować te uchwyty

Dostępne warianty

TYP: UBP-BZ-0,5, UBP-BZ-1, UBP-BZ-1,5, UBP-BZ-2, UBP-BZ-3, UBP-BZ-4, UBP-BZ-5

Strona produktu: https://sklep.dzwignice.com/80-ubp-bz.html