

Trawers TWZ

Indeks	**ZUMTWZ**

Trawersy do wózka widłowego z przestawnym wysięgnikiem.
Udźwig zmienny od 2,5t do 8,0t zależny od typu i położenia wysięgnika.
Szczegółowe dane typoszeregu w tabeli.

Opis

Trawersy TWZ

Przeznaczona jest do współpracy z wózkiem widłowym. Przestawny wysięgnik o regulowanej długości i kątcie nachylenia powoduje, że jest ona bardzo funkcjonalna i przydatna we wszelkich pracach przeładunkowych.

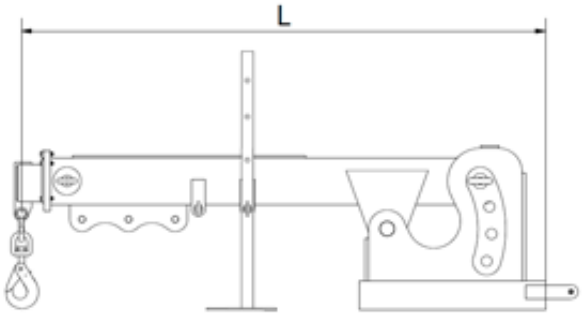

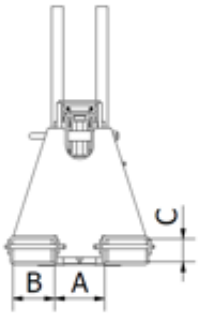

TYP	Pozycja	1	2	3	4	5	6	7
	Odległość [mm]	1000	1200	1400	1600	1800	2000	2200
TWZ 2500	Nośność [kg]	2500	1650	1250	1000	825	700	625
TWZ 5000	Nośność [kg]	5000	3300	2500	2000	1650	1400	1250
TWZ 8000	Nośność [kg]	8000	5300	4000	3200	2650	2250	2000

TYP	Wymiary [mm]					Masa [kg]
	A	B	C	L min	L max	
TWZ 2500	300	184	84	1000	2200	175
TWZ 5000	300	184	84	1000	2200	200
TWZ 8000	300	200	80	1000	2200	345

Trawersa spełnia wymagania Dyrektywy Maszynowej.

Możliwość wykonania trawersy o innych parametrach technicznych. Wykonywana na zamówienie.

Dostępne warianty

TYP: TWZ 2500, TWZ 5000, TWZ 8000

Dokumenty do pobrania

- TRAWERSA TWZ UŻYTKOWANIE - Instrukcja użytkowania trawersy TWZ do wózka widłowego - kliknij na linku (napisany wersalikami) powyżej, lub poniżej (Pliki do pobrania), by pobrać i zapisać plik pdf z instrukcją.

Strona produktu: https://sklep.dzwignice.com/792-trawersa-twz.html