

Wciągarka linowa EBE INOX

Indeks	**ZAW EBEI**

Ręczna wciągarka linowa EBE INOX ze stali nierdzewnej, z korbą i liną 10 m, wyłącznie do ciągnięcia ładunku na kołach lub rolkach. Uciąg 825 kg.

Opis

EBE INOX – wciągarka linowa ręczna ze stali nierdzewnej

Ręczna wciągarka linowa z korbą do ciągnięcia ładunku na kołach lub rolkach. Nie służy do podnoszenia.

- Wykonana ze stali nierdzewnej, odpornej na korozję od czynników atmosferycznych, rozcieńczonych kwasów i roztworów alkalicznych
- Lina stalowa o długości 10 m w komplecie
- Uciąg (DOR) to największa masa ciągniętego ładunku: 825 kg
- Podczas pracy na bębnie muszą zawsze zostać nawinięte 4 pełne zwoje liny
- Grupa natężenia pracy (GNP) M1 według ISO 4301-1
- Temperatura pracy: od −10 do +50 °C
- Wykonana zgodnie z dyrektywą maszynową 2006/42/WE. Oznakowanie CE, załączona deklaracja zgodności
- Tabliczka znamionowa: znak wytwórcy, CE, uciąg, numer fabryczny, rok produkcji

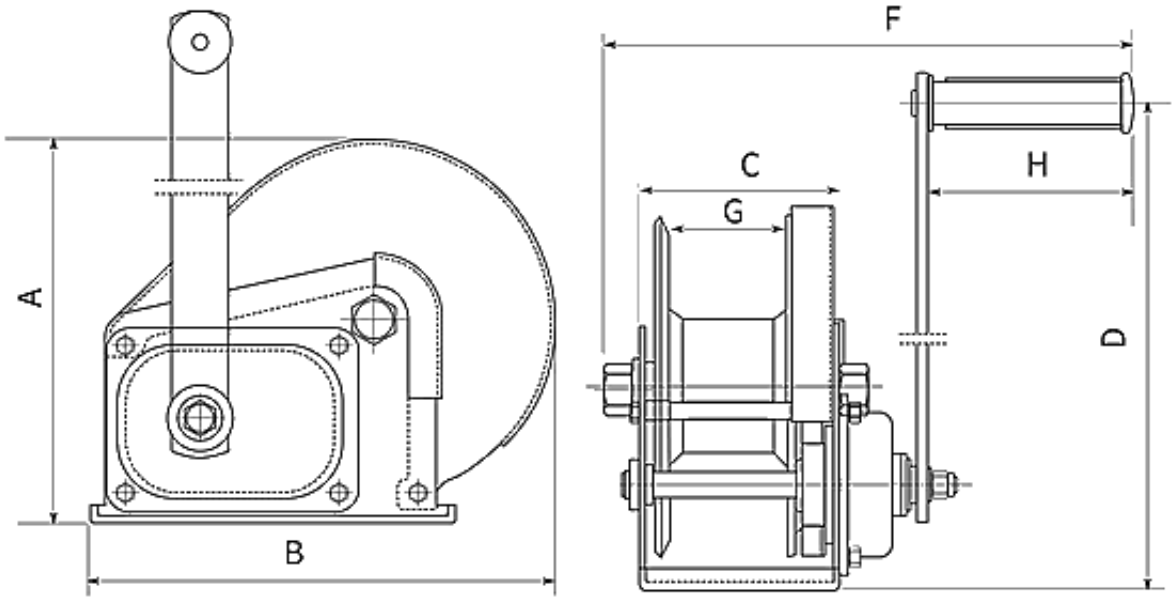

Typ	EBE INOX 0,825
Uciąg [kg]	825
Średnica liny [mm]	5
Długość liny [m]	10

A [mm]	203
B [mm]	256
C [mm]	107
D [mm]	319
F [mm]	283
G [mm]	60
H [mm]	109
Masa bez liny [kg]	9
Przełożenie dźwignia – bęben	5:1
GNP [ISO]	M1

Rozstaw otworów płyty mocującej

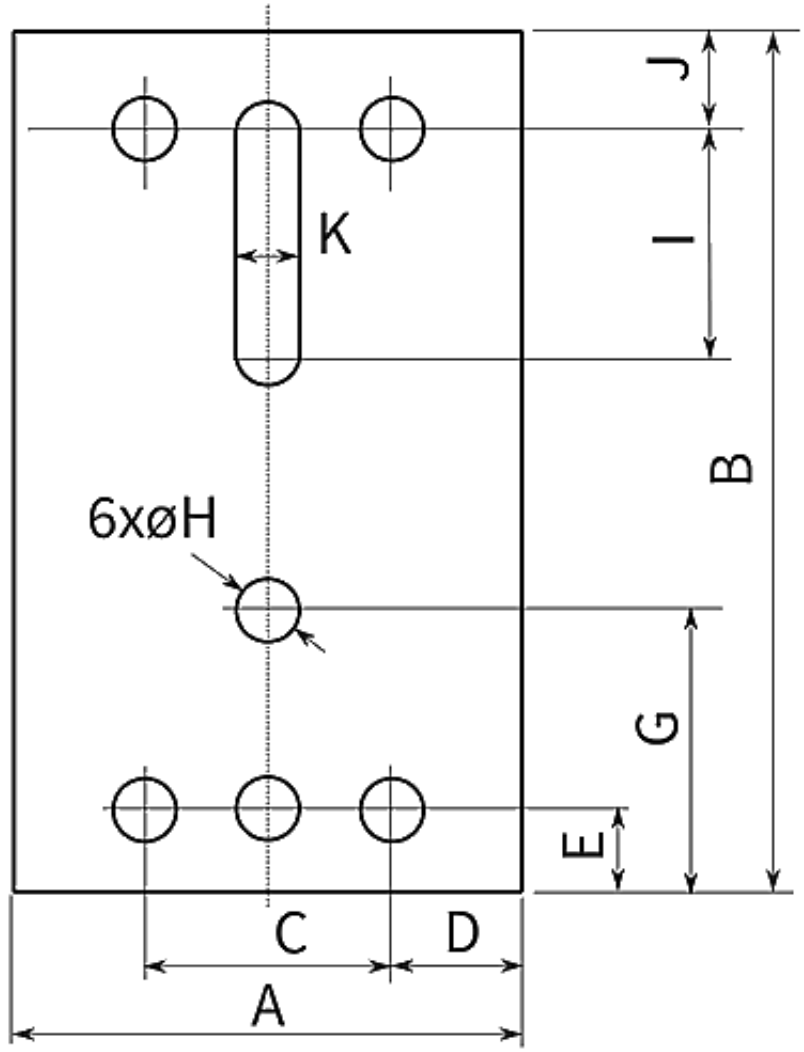

Typ	A [mm]	B [mm]	C [mm]	D [mm]	E [mm]	G [mm]	H [mm]
EBE INOX 0,825	106	195	70	18	28	48	10

Opis

Posiada tabliczkę znamionową ze znakiem wytwórcy, znakiem CE, udźwigiem, numerem fabrycznym oraz rokiem

produkcji.

Przeznaczona wyłącznie do ciągnięcia ładunku na kołach lub rolkach (DOR oznacza maksymalną masę ciągnionego ładunku).

Grupa natężenia pracy (GNP) M1 według ISO 4301-1. Norma ISO 4301-1 dzieli mechanizmy dźwignic na grupy od M1 do M8. O grupie decydują klasa obciążenia (L1–L4, czyli jak często mechanizm pracuje z ładunkiem bliskim udźwigu) i klasa robocza (średni dzienny czas pracy). Szacunkowy resurs mechanizmu w grupie M1 wynosi 800 h przy obciążeniu lekkim (L1), 400 h przy średnim (L2), 200 h przy ciężkim (L3) i 100 h przy bardzo ciężkim (L4). Użytkownik dźwignicy jest prawnie zobowiązany określić rzeczywisty okres użytkowania, na bieżąco kontrolować wykorzystanie resursu i na tej podstawie planować przeglądy, remonty lub wycofanie urządzenia z eksploatacji. Jak dobrać urządzenie do warunków pracy, opisujemy w artykule Zasady doboru urządzeń ze względu na intensywność pracy.

Dostępne warianty

Typ: EBE INOX 0,825

Strona produktu: https://sklep.dzwignice.com/783-ebe-inox-wciagarka-linowa.html