

Wciągnik łańcuchowy dźwigniowy MKS HP 1,5m

Indeks	**ZAW MKS**

Ręczny wciągnik łańcuchowy dźwigniowy MKS do podnoszenia i opuszczania ładunków w pionie, napinania lin, łańcuchów i pasów oraz lekkiego przesuwania. Udźwig od 0,75 do 9 t, standardowa wysokość podnoszenia 1,5 m. Łańcuch klasy T, grupa natężenia pracy M1.

Opis

MKS – wciągnik łańcuchowy dźwigniowy, wysokość podnoszenia 1,5 m

Ręczny wciągnik dźwigniowy do bezpiecznego i precyzyjnego podnoszenia i opuszczania ładunków w pionie, naciągania lub napinania lin, łańcuchów i pasów oraz lekkiego przesuwania ładunków.

- Zastosowanie: podnoszenie i opuszczanie ładunków w pionie, naciąganie i napinanie lin, łańcuchów lub pasów, lekkie przesuwanie (poziome ciągnięcie ładunków w połączeniu z wózkami lub rolkami)
- Kompaktowa konstrukcja i niska masa własna, obudowa ze stali o dużej wytrzymałości
- Funkcja wolnego biegu łańcucha: szybkie przełożenie łańcucha bez obciążenia
- Rękojeść dźwigni obraca się o 360°, więc można pracować pionowo, ukośnie i poziomo; część chwytna z gumową nakładką odporną na olej
- Sprzęgło przeciążeniowe chroni łańcuch przed zerwaniem przy przeciążeniu
- Siła na dźwigni zwykle 20–40 kg przy pełnym udźwigu
- Ocynkowany łańcuch nośny klasy T ze stali stopowej
- Powiększone ogniwo końcowe łańcucha o wytrzymałości 2,5 razy większej od udźwigu
- Opcja: stoper łańcuchowy G-CC, zapinany na łańcuchu nośnym za wciągnikiem i przepinany między ogniwami w czasie pracy; ogranicza długość swobodnego łańcucha, który mógłby się rozwinąć przy przypadkowym puszczeniu wciągnika. Pasuje do łańcuchów 6, 8 i 10 mm, czyli do wszystkich rozmiarów MKS (od 0,75 do 9 t)
- Udźwig (DOR): od 750 do 9000 kg
- Standardowa wysokość podnoszenia 1,5 m; dłuższy łańcuch na zamówienie
- Grupa natężenia pracy (GNP) M1 według ISO 4301-1
- Temperatura pracy: od −10 do +50 °C
- Wykonany zgodnie z dyrektywą maszynową 2006/42/WE, spełnia wymagania normy EN 13157. Oznakowanie CE, załączona deklaracja zgodności
- Tabliczka znamionowa: znak wytwórcy, CE, udźwig, numer fabryczny, rok produkcji, rozmiar i klasa łańcucha, masa

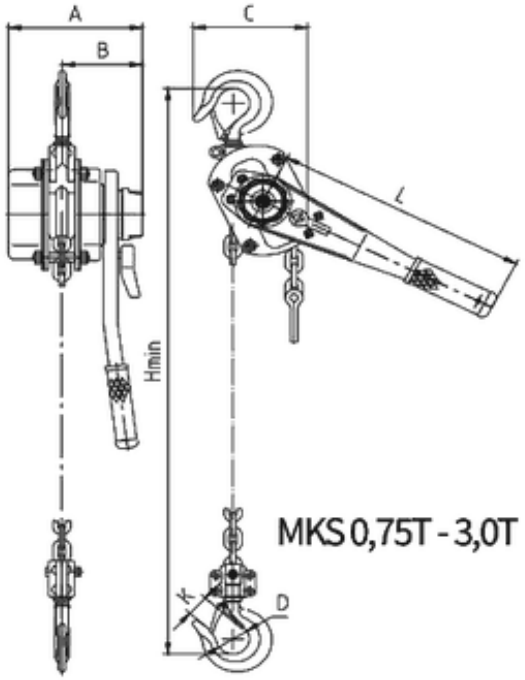

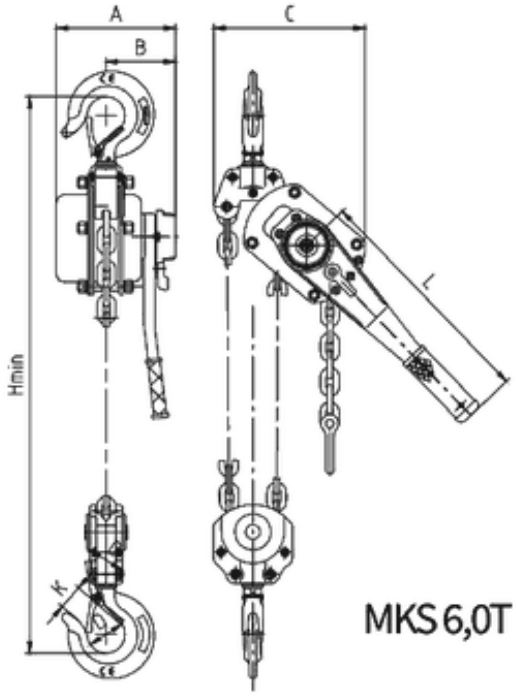

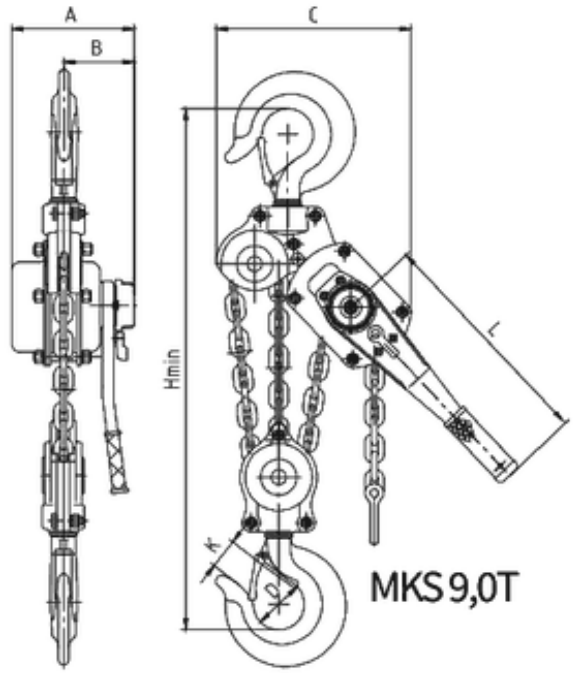

Typ	DOR [kg]	Wysokość podnoszenia* [m]	Liczba cięgien	Rozmiar łańcucha [mm]	Siła dźwigni [N]	Hmin [mm]	A [mm]	B [mm]	C [mm]	D [mm]	L [mm]	Masa [kg]	GNP [ISO]
MKS 0,75	750	1,5	1	6×18	147	320	160	100	133	40	290	6,5	M1
MKS 1,5	1500	1,5	1	8×24	295	365	182	109	157	45	290	10,4	M1
MKS 3,0	3000	1,5	1	10×30	335	490	207,5	122	210	55	420	22,6	M1
MKS 6,0	6000	1,5	2	10×30	370	580	206	122	253	68	420	33,6	M1
MKS 9,0	9000	1,5	3	10×30	420	830	207,5	122	338	65	420	45,4	M1

* Standardowa wysokość podnoszenia, którą na zamówienie można zmienić.

Opis

Ręczny wciągnik łańcuchowy dźwigniowy MKS przeznaczony jest do bezpiecznego i precyzyjnego podnoszenia i opuszczania ładunków w pionie, naciągania lub napinania lin, łańcuchów lub pasów, lekkiego przesuwania (poziomego ciągnięcia ładunków w połączeniu z wózkami lub rolkami).

Kompaktowa konstrukcja i niska masa własna, ocynkowany łańcuch nośny klasy T ze stali stopowej, obudowa wykonana ze stali o dużej wytrzymałości.

Funkcja wolnego biegu łańcucha (szybkie przełożenie łańcucha bez obciążenia).

Rękojeść dźwigni obraca się o 360°, umożliwiając pracę w dowolnym położeniu (pionowo, ukośnie, poziomo), część chwytna wyposażona w gumową nakładkę odporną na działanie oleju.

Sprzęgło przeciążeniowe chroni przed zerwaniem łańcucha przy przeciążeniu.

Bardzo mała siła potrzebna na dźwigni (zwykle 20–40 kg przy pełnym udźwigu).

Powiększone ogniwo końcowe łańcucha roboczego o wytrzymałości 2,5 razy większej od nominalnego udźwigu wciągnika.

Grupa natężenia pracy (GNP) M1 według ISO 4301-1. Norma ISO 4301-1 dzieli mechanizmy dźwignic na grupy od M1 do M8. O grupie decydują klasa obciążenia (L1–L4, czyli jak często mechanizm pracuje z ładunkiem bliskim udźwigu) i klasa robocza (średni dzienny czas pracy). Szacunkowy resurs mechanizmu w grupie M1 wynosi 800 h przy obciążeniu lekkim (L1), 400 h przy średnim (L2), 200 h przy ciężkim (L3) i 100 h przy bardzo ciężkim (L4). Użytkownik dźwignicy jest prawnie zobowiązany określić rzeczywisty okres użytkowania, na bieżąco kontrolować wykorzystanie resursu i na tej podstawie planować przeglądy, remonty lub wycofanie urządzenia z eksploatacji. Jak dobrać urządzenie do warunków pracy, opisujemy w artykule Zasady doboru urządzeń ze względu na intensywność pracy.

Dozór techniczny. Wciągniki ręczne ogólnego przeznaczenia o udźwigu do 2000 kg nie wymagają zgłoszenia do UDT, a powyżej 2000 kg zgłoszenie jest co do zasady wymagane. Formę dozoru warto potwierdzić dla konkretnego urządzenia. Więcej informacji znajdziesz na oficjalnej stronie Urzędu Dozoru Technicznego.

Dostępne warianty

Typ: MKS 0,75, MKS 1,5, MKS 3,0, MKS 6,0, MKS 9,0

Strona produktu: https://sklep.dzwignice.com/778-mks-wciagnik-lacuchowy-hp15m.html