

HPG - uchwyt do podnoszenia szyn

Indeks	**ZUMHPG**

HPG - uchwyt do podnoszenia szyn. Do szyn S49, R50, S54 i UIC60. Udźwig 2,5 t lub 5 t. Znak CE, deklaracja zgodności i zaświadczenie o jakości.

Opis

HPG - uchwyt do podnoszenia szyn

Nożycowy uchwyt HPG umożliwia szybki rozładunek, transport i montaż szyn. Zaciśnięcie na szynie następuje samoczynnie podczas podnoszenia dzięki siłom ciężkości, a dodatkowa sprężyna zapewnia działanie blokady. Pojedynczym uchwytem zaleca się transportować tylko krótkie odcinki szyn zachowujące stabilność, a dłuższe co najmniej dwoma uchwytami zamocowanymi na trawersie.

- Udźwig: 2,5 t lub 5 t
- Do szyn: S49, R50, S54 i UIC60
- Temperatura pracy: od -20 do +100 °C
- Maksymalnie 20 000 cykli roboczych
- Test wytrzymałości 100% zgodnie z załącznikiem do PN-EN 13155
- Oznakowany znakiem CE, z deklaracją zgodności i zaświadczeniem o jakości
- Wykonany zgodnie z Dyrektywą 2006/42/EC, spełnia wymogi normy PN-EN 13155

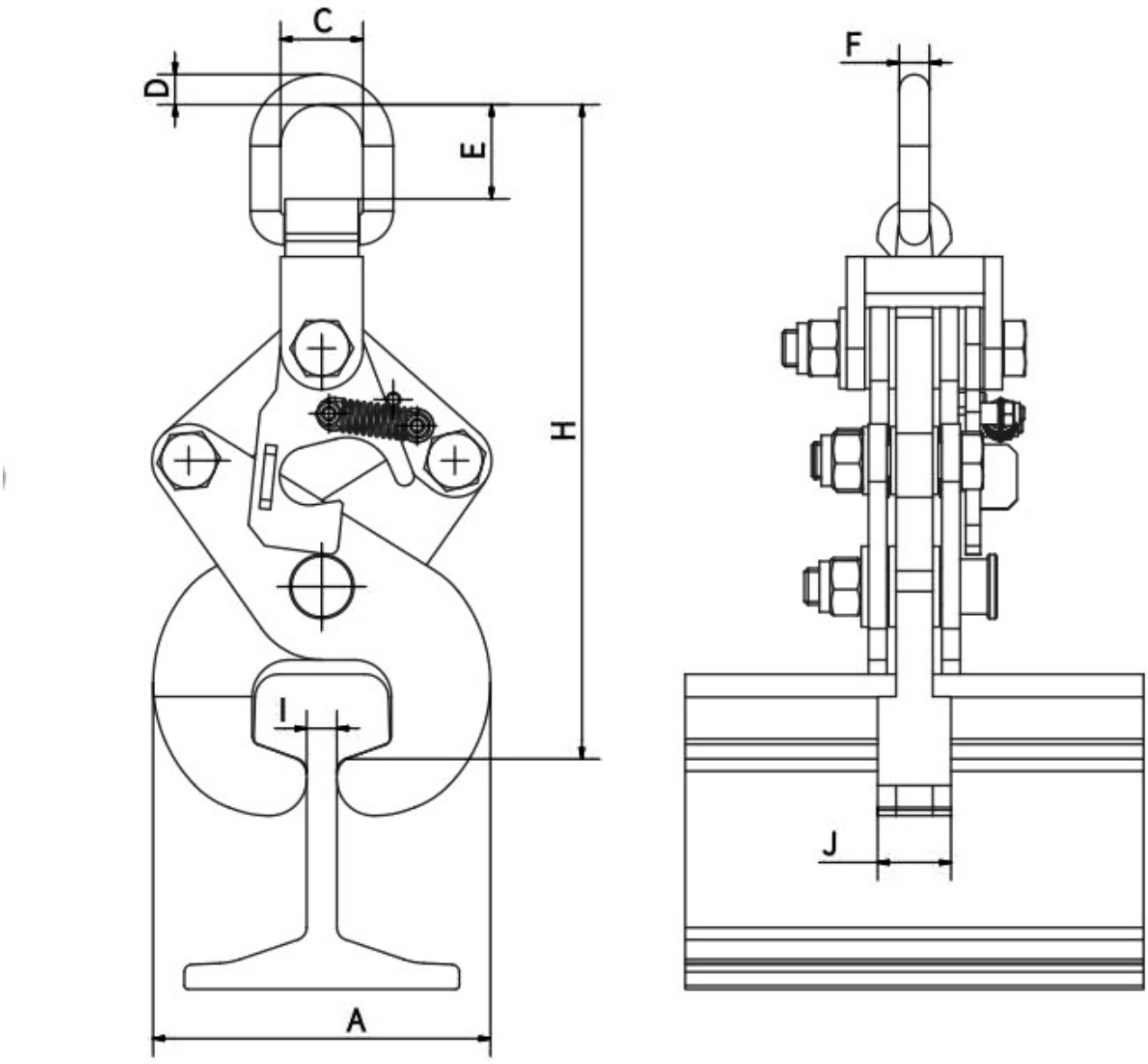

Typ	Udźwig [kg]	Azamknięte [mm]	Aotwarte [mm]	H [mm]	C [mm]	D [mm]	E [mm]	F [mm]	Imin [mm]	Imax [mm]	J [mm]	Masa [kg]
2,5	2500	184	216	357	45	17,5	43	16,5	16,5	80	40	11,6
5,0	5000	250	308	528	55	19,5	62	19,5	16,5	107	90	49,6

HPG 5 t wykonywany na zamówienie, dostępność do 30 dni.

Opis

Uchwyt blokowany jest dźwignią, która przeciwdziała samoczynnemu zamykaniu lub otwieraniu uchwytu.

Dostępne warianty

Typ: 2,5, 5,0

Strona produktu: https://sklep.dzwignice.com/756-hpg-uchwyt-do-podnoszenia-szyn.html