

HPI - uchwyt do podnoszenia szyn

Indeks	**ZUMHPI**

HPI - uchwyt do podnoszenia szyn. Do szyn S49, R50, S54, UIC54, S60 i UIC60. Udźwig 5 t. Znak CE, deklaracja zgodności i zaświadczenie o jakości.

Opis

HPI - uchwyt do podnoszenia szyn

HPI umożliwia szybki rozładunek, transport i montaż szyn. Zaciśnięcie na szynie następuje samoczynnie podczas podnoszenia. Pojedynczym uchwytem zaleca się transportować tylko krótkie odcinki szyn zachowujące stabilność, a dłuższe co najmniej dwoma uchwytami zamocowanymi na trawersie. Na zamówienie wykonujemy także wersję o udźwigu 10 t.

- Udźwig: 5 t
- Do szyn: S49, R50, S54, UIC54, S60 i UIC60
- Temperatura pracy: od -20 do +100 °C
- Maksymalnie 20 000 cykli roboczych
- Test wytrzymałości 100% zgodnie z załącznikiem do PN-EN 13155
- Oznakowany znakiem CE, z deklaracją zgodności i zaświadczeniem o jakości
- Wykonany zgodnie z Dyrektywą 2006/42/EC, spełnia wymogi normy PN-EN 13155

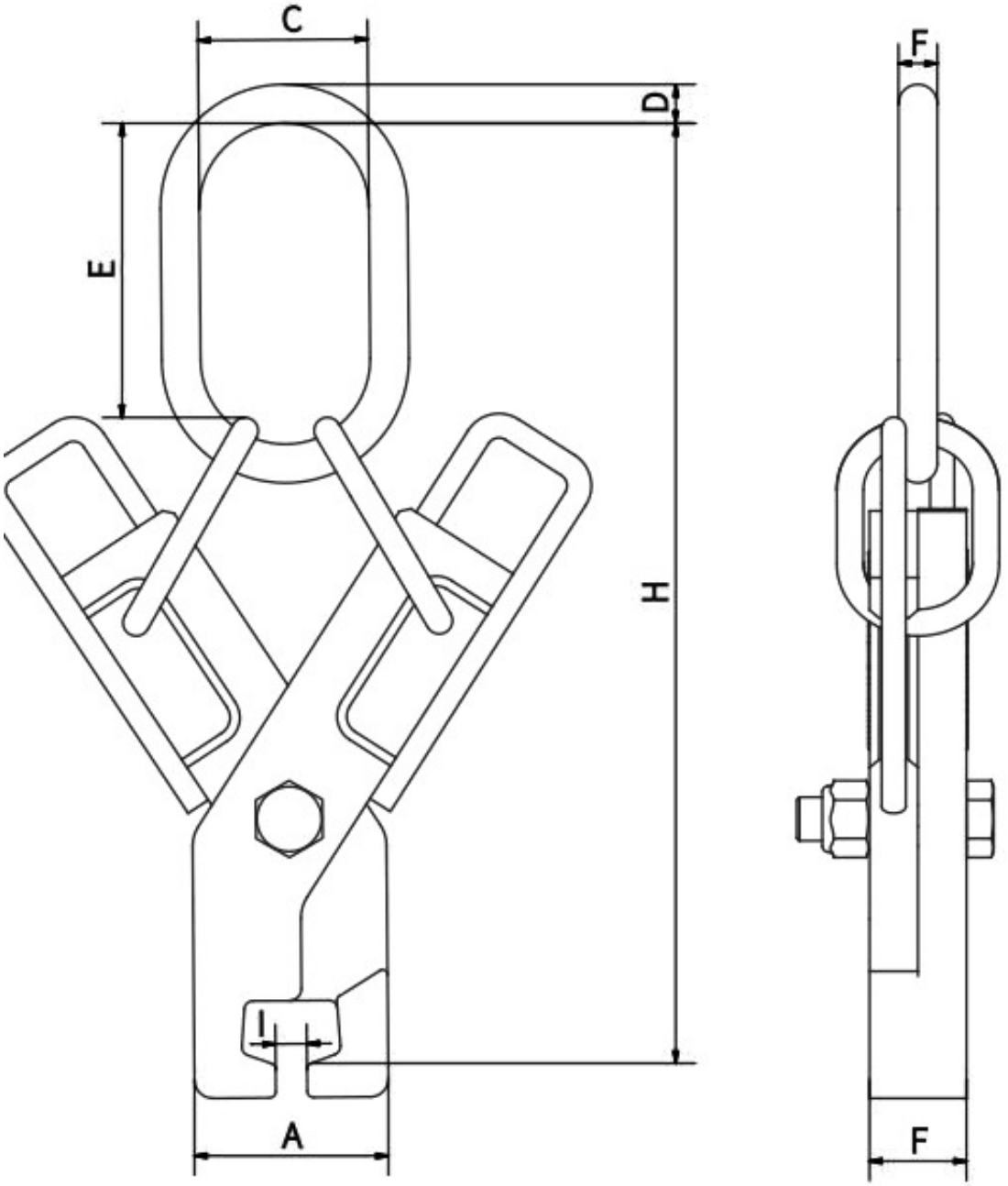

Typ	Udźwig [kg]	Azamknięte [mm]	Aotwarte [mm]	H [mm]	C [mm]	D [mm]	E [mm]	F [mm]	Imin [mm]	Imax [mm]	J [mm]	Masa [kg]
05,0	5000	160	212	776	140	32	243	32	26	293	80	39,6

Uchwyt wykonywany na zamówienie, dostępność do 30 dni.

Dostępne warianty

Typ: 05,0

Strona produktu: https://sklep.dzwignice.com/754-hpi-uchwyt-do-podnoszenia-szyn.html