

HPZ - uchwyt do podnoszenia szyn odwróconych

Indeks	**ZUMHPZ**

HPZ - uchwyt do podnoszenia szyn odwróconych. Do szyn S60. Udźwig 2 t. Znak CE, deklaracja zgodności i zaświadczenie o jakości.

Opis

HPZ - uchwyt do podnoszenia szyn odwróconych

HPZ służy do podnoszenia i transportu odwróconych szyn kolejowych. Zaciśnięcie na szynie następuje samoczynnie podczas podnoszenia. Pojedynczym uchwytem zaleca się transportować tylko krótkie odcinki szyn zachowujące stabilność, a dłuższe co najmniej dwoma uchwytami zamocowanymi na trawersie.

- Udźwig: 2 t
- Do szyn: S60
- Temperatura pracy: od -20 do +100 °C
- Maksymalnie 20 000 cykli roboczych
- Test wytrzymałości 100% zgodnie z załącznikiem do PN-EN 13155
- Oznakowany znakiem CE, z deklaracją zgodności i zaświadczeniem o jakości
- Wykonany zgodnie z Dyrektywą 2006/42/EC, spełnia wymogi normy PN-EN 13155

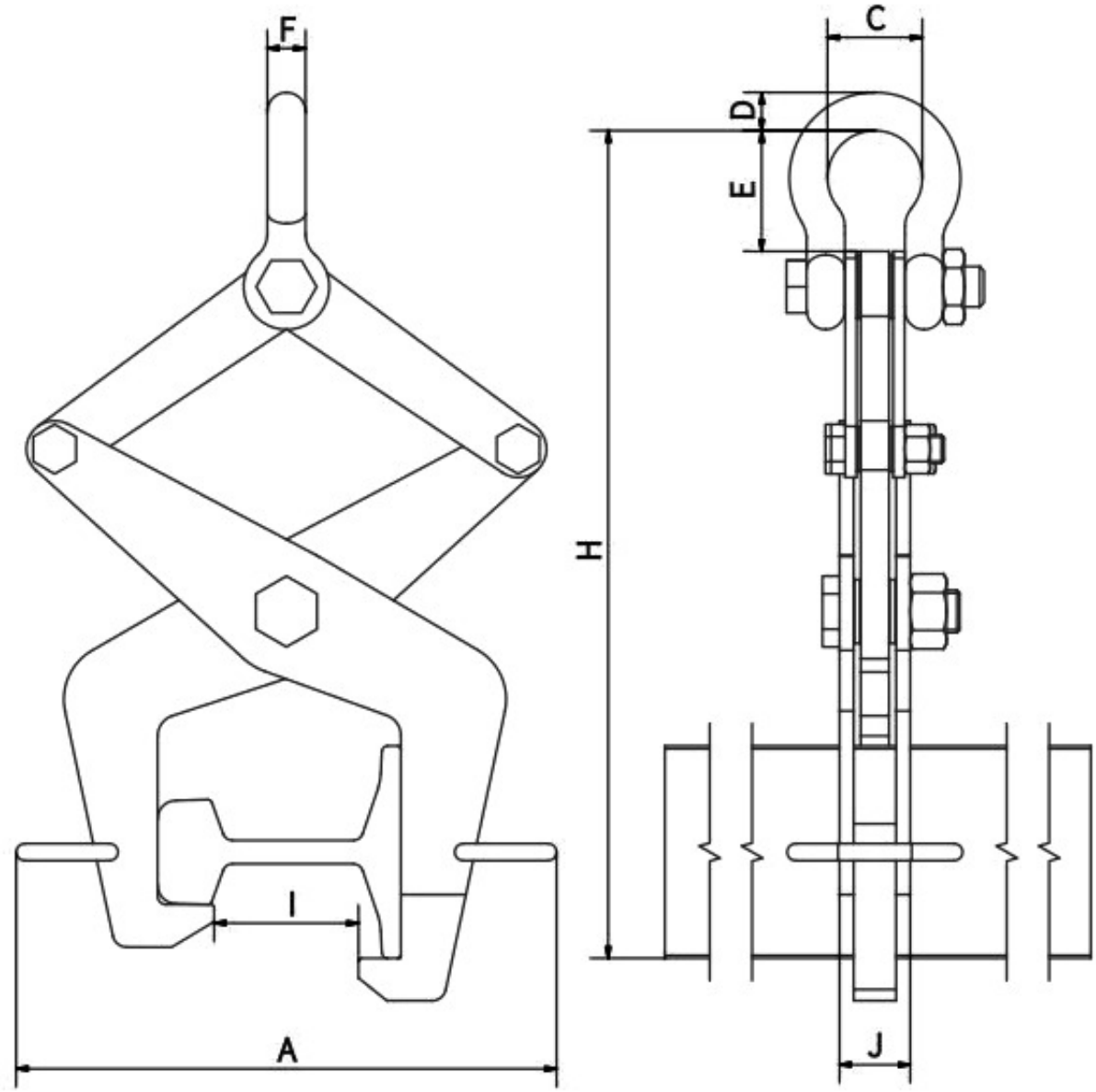

Typ	Udźwig [kg]	Amin [mm]	Amax [mm]	H [mm]	C [mm]	D [mm]	E [mm]	F [mm]	Imin [mm]	Imax [mm]	J [mm]	Masa [kg]
2,0	2000	382	463	584	67	27	85	27	102	279	50	19

Uchwyt wykonywany na zamówienie, dostępność do 30 dni.

Dostępne warianty

Typ: 2,0

Cechy produktu

WLL	**2t**

Strona produktu: https://sklep.dzwignice.com/752-hpz-uchwyt-do-podnoszenia-szyn-odwroconych.html