

HPL - uchwyt do podnoszenia szyn

Indeks	**ZUMHPL**

HPL - uchwyt do podnoszenia szyn. Do szyn S49. Udźwig 2 t, 4 t lub 5 t. Znak CE, deklaracja zgodności i zaświadczenie o jakości.

Opis

HPL - uchwyt do podnoszenia szyn

HPL umożliwia bezpieczne podnoszenie, rozładunek i transport jednocześnie kilku szyn. Zaciśnięcie na szynie następuje samoczynnie podczas podnoszenia. Na zamówienie wykonujemy także inne udźwigi.

- Udźwig: 2 t, 4 t lub 5 t
- Do szyn: S49
- Temperatura pracy: od -20 do +100 °C
- Maksymalnie 20 000 cykli roboczych
- Test wytrzymałości 100% zgodnie z załącznikiem do PN-EN 13155
- Oznakowany znakiem CE, z deklaracją zgodności i zaświadczeniem o jakości
- Wykonany zgodnie z Dyrektywą 2006/42/EC, spełnia wymogi normy PN-EN 13155

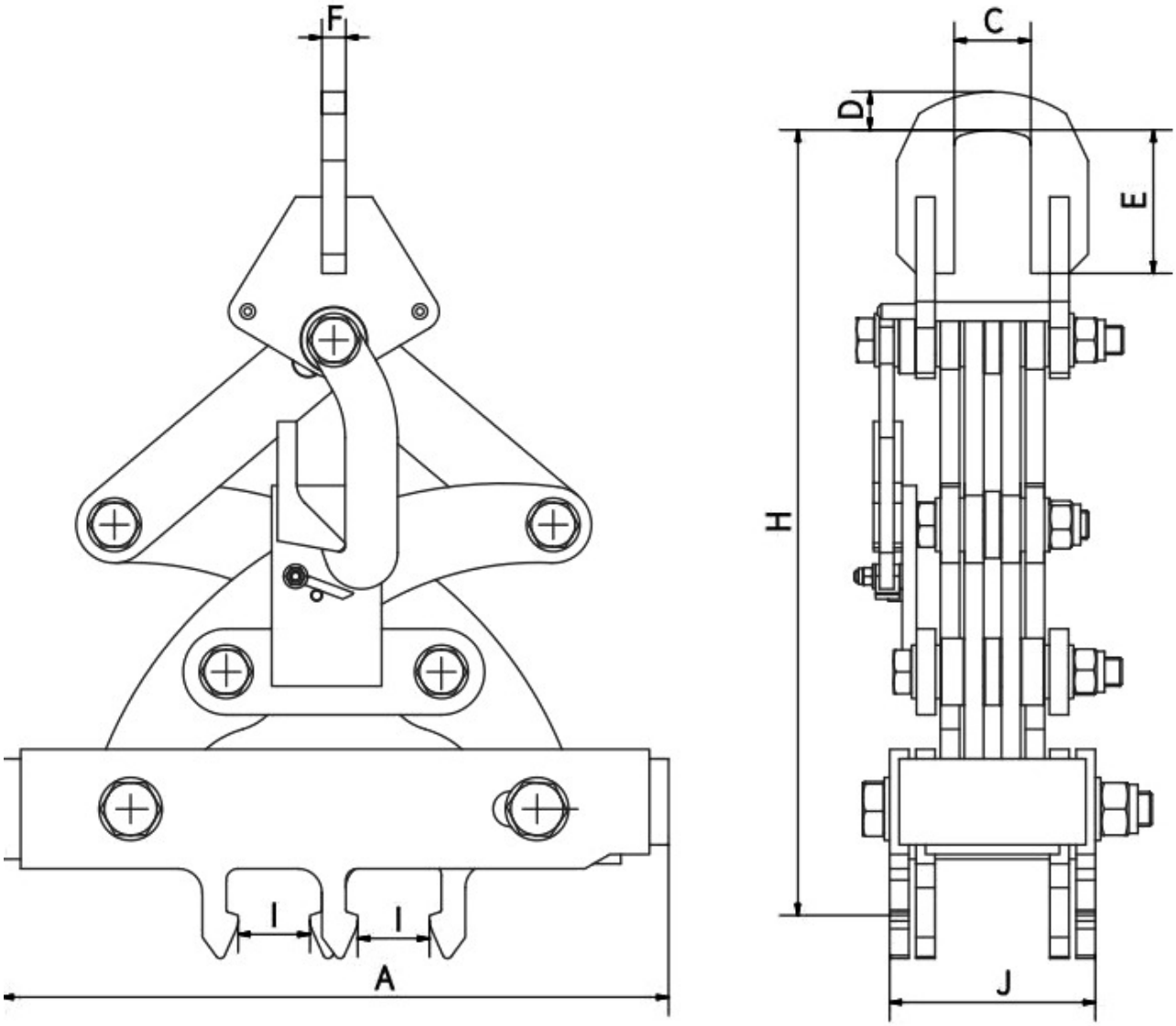

Typ	Udźwig [kg]	A [mm]	H [mm]	C [mm]	D [mm]	E [mm]	F [mm]	Imin [mm]	Imax [mm]	J [mm]	Masa [kg]	Ilość szyn [szt]
2,0	2000	697	822	80	40	150	25	75	82,5	215	165,5	2
4,0	4000	717	822	80	40	150	25	75	82,5	210	175	4
5,0	5 000	970	930	100	50	186	25	69,8	83	220	300	5

Uchwyt wykonywany na zamówienie, dostępność do 45 dni.

Opis

Wyposażony w zamek blokujący.

Dostępne warianty

Typ: 2,0, 4,0, 5,0

Strona produktu: https://sklep.dzwignice.com/750-hpl-uchwyt-do-podnoszenia-szyn.html