

Uchwyt do płyt granitowych i powierzchni wrażliwych

Indeks	**ZUMUPG0.5**

Jest to automatyczny zacisk ochronny. Do podnoszenia i obracania powierzchni wrażliwych.
Jak płyty marmurowe, granitowe, drewniane i stalowe. Dane techniczne w tabeli.

Opis

Uchwyt do płyt granitowych i powierzchni wrażliwych

Chwytak do plyt marmurowych, graniktowych, drewznianych, stali nierdzewnej i innych powierzchni wrazliwych. Uchwyt posiada jedną szczękę stałą i drugą ruchomą. Szczęki wyposażone są w okładziny poliuretanowe. Docisk realizowany jest poprzez cięgno linowe. poruszające się po rolce kierującej. Korpus i szczęka ruchoma wyposażone są w dźwignie ułatwiające zwalnianie szczęki.

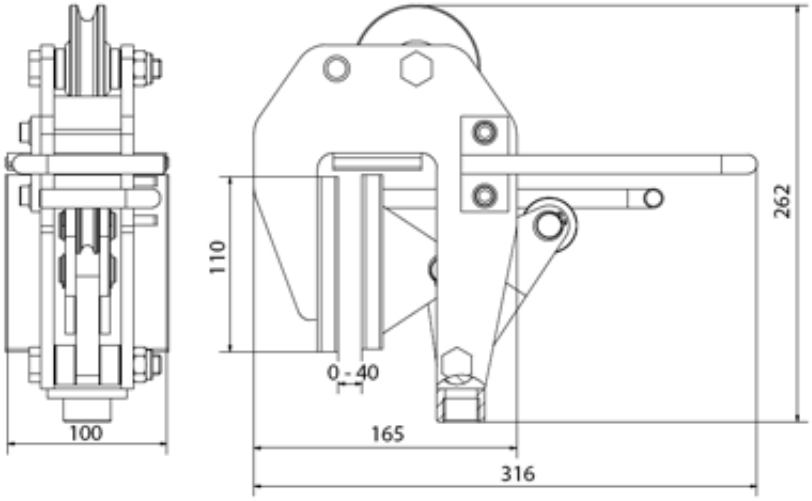

Udźwig [kg]	Zakres chwytania [mm]	Masa [kg]
500	0 - 40	7

Spełnia przepisy dyrektywy maszynowej

Cechowany :
- znak wytwórcy
- znak CE
- udźwig
- zakres chwytania
- nr fabryczny
- rok produkcji

Strona produktu: https://sklep.dzwignice.com/696-uchwyt-do-plyt-granitowych.html