

Hak strzemieniowy LCS klasy 10 z automatycznym zabezpieczeniem

Indeks	**ZAH LCS**

Hak strzemieniowy klasy 10 do zawiesi łańcuchowych, zamyka i zatrzaskuje się samoczynnie. Udźwig od 1,4 do 10 t, wymiary i typoszereg w tabeli.

Opis

Hak strzemieniowy LCS klasy 10 wg PN-EN 1677-3 z automatycznym zabezpieczeniem

- Hak do zawiesi łańcuchowych, zamyka i zatrzaskuje się samoczynnie pod obciążeniem.
- Używany bez ogniwa pośredniego i ogniwa łączącego.
- Klasa 10 o podwyższonej wytrzymałości, wykonany zgodnie z normą PN-EN 1677-3.
- Współczynnik bezpieczeństwa 4:1.
- Każda sztuka sprawdzona obciążeniem próbnym 2,5 × DOR.
- Każda sztuka sprawdzona defektoskopią magnetyczno-proszkową (MPI).
- Próbki z każdej partii wytrzymują 20 000 cykli obciążenia 1,5 × DOR.
- Temperatura pracy z pełnym DOR: od −40 do +200 °C.
- Lakierowany proszkowo na pomarańczowo (RAL 2004).
- Cechowanie: typ, klasa, numer partii, znak producenta, znak CE.

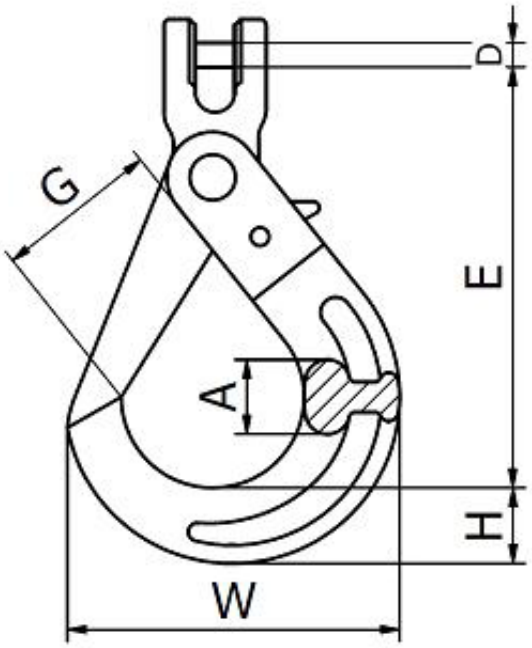

DOR [t]	E [mm]	W [mm]	D [mm]	A [mm]	G [mm]	H [mm]	Masa [kg]
1,4	94	71	8	15,5	27	21	0,46
2,5	118	90	10	20	35	27	0,87
4	140	107	13	26	44	32	1,47

6,7	180	138	16	32,5	53	43,5	3,01
10	220	170	20	40	60	57	5,73

DOR (WLL) – dopuszczalne obciążenie robocze.

Dostępne warianty

DOR[t]: 1,4, 2,5, 4, 6,7, 10

Dokumenty do pobrania

- HAK ZAWIESIOWY INSTRUKCJA - Instrukcja użytkowania haków zawiesiowych - kliknij na linku powyżej (napisany wersalikami) lub poniżej (Pliki do pobrania) by pobrać i zapisać plik pdf.

Strona produktu: https://sklep.dzwignice.com/691-hak-strzemieniowy-lcs-klasy-10.html