

YOKE 8-838 Szakla okrągła ze sworzniem ze stali stopowej

Indeks	**ZAS Y8-838**

Szakle okrągłe z zabezpieczeniem. Udźwig od 0,75t do 35,0t. Klasa 6. Wymiary i typoszereg w tabeli.

Opis

YOKE 8-838 Szakla okrągła ze sworzniem ze stali stopowej z zabezpieczeniem

- kuta ze stali węglowej, sworzeń wykonany ze stali stopowej
- posiada trwałe oznaczenia identyfikacyjne : znak producenta, udźwig, rozmiar, numer partii produkcyjnej oraz znak CE
- posiada współczynnik bezpieczeństwa 5,4 : 1
- wytrzymuje obciążenie próbne 2 x WLL
- wytrzymuje 20.000 cykli przy obciążeniu 1,5 x WLL
- poddana w 100% na wykrywalność pęknięć metodą Magnaflux

Szakla posiada aprobatę : Type Approval ABS

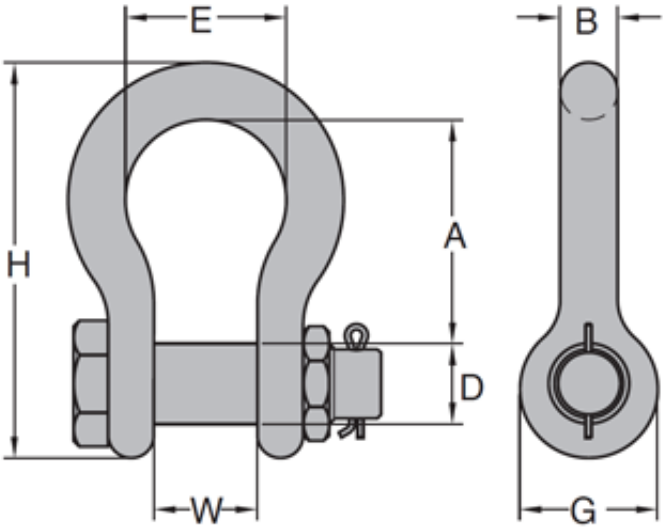

Numer katalogowy	WLL [t]	MBL [kN]	B mm	D mm	W mm	A mm	E mm	G mm	H mm	kg/szt
8-838-08	0.75	44,1	8	9.5	12	31	21	19	54	0.1
8-838-10	1	58,8	10	11	16	36	26	23	65	0.1
8-838-11	1.5	88,2	11	13	19	43	30	27	75	0.2
8-838-13	2	117,7	13	16	20	47	33	30	85	0.4
8-838-16	3.25	191,2	16	19	27	61	43	38	106	0.7
8-838-19	4.75	279,5	19	22	33	72	50	46	126	1.0

8-838-22	6.5	382,5	22	26	38	86	58	53	148	1.7
8-838-26	8.5	500,3	26	28	44	96	68	61	166	2.5
8-838-28	9.5	559,1	28	32	46	111	74	68	190	3.4
8-838-32	12	706,3	32	36	54	121	84	76	210	4.8
8-838-36	13.5	794,6	36	38	59	134	92	84	232	6.7
8-838-38	17	1000,6	38	45	60	146	99	92	254	8.7
8-838-45	25	1471,5	47	51	73	178	127	106	313	17.3
8-838-50	35	2060,1	53	57	83	197	146	122	347	24.2

WLL – Dopuszczalne obciążenie robocze, MBL – Minimalna siła zrywająca
Wykonane wg Federal Specification RR-C-271D, Type 4A, Grade B, Class 3.

Dostępne warianty

Wybierz udźwig: 1,50t, 3,25t, 4,75t, 9,50t, 12,0t, 13,5t, 17,0t, 25,0t, 35,0t

Cechy produktu

Rodzaj wyrobu	**Szakle**
Rodzaj szakli	**Okrągłe**

Dokumenty do pobrania

- SZAKLA INSTRUKCJA UŻYTKOWANIA - Instrukcja użytkowania szakli podłużnych i okrągłych - kliknij na linku (napisany wersalikami) powyżej, lub poniżej (Pliki do pobrania), by pobrać i zapisać plik pdf.

Strona produktu: https://sklep.dzwignice.com/680-yoke-8-838-szakla-okragla-ze-sworzniem-ze-stali-stopowej.html