

YOKE 8-834 Szakla podłużna ze sworzniem ze stali stopowej

Indeks	**ZAS Y8-834**

Szakle podłużne bez zabezpieczenia o zakresie typoszeregu udźwigu od 1,0t do 13,5t. Klasa 6. Wymiary szakli i typoszereg w tabeli.

Opis

YOKE 8-834 Szakla podłużna ze sworzniem ze stali stopowej bez zabezpieczenia

- kuta ze stali węglowej, sworzeń wykonany ze stali stopowej
- posiada trwałe oznaczenia identyfikacyjne : znak producenta, udźwig, rozmiar, numer partii produkcyjnej oraz znak CE
- posiada współczynnik bezpieczeństwa 6 : 1
- wytrzymuje obciążenie próbne 2 x WLL
- wytrzymuje 20.000 cykli przy obciążeniu 1,5 x WLL
- poddana w 100% na wykrywalność pęknięć metodą Magnaflux

Szakla posiada aprobatę : Type Approval ABS Type Approval

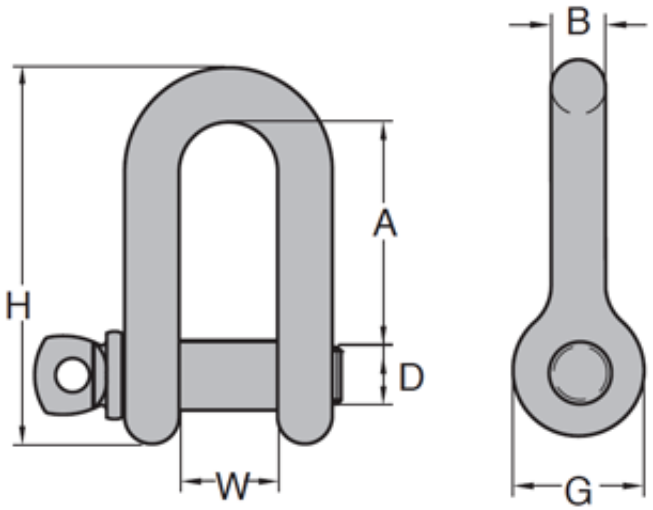

Numer katalogowy	WLL [t]	MBL [kN]	B mm	D mm	W mm	A mm	G mm	H mm	kg/szt
8-834-10	1	58,8	10	11	16	36	23	63	0.1
8-834-13	2	117,7	13	16	20	57	30	83	0.3
8-834-16	3.25	191,2	16	19	27	60	38	106	0.6
8-834-19	4.75	279,5	19	22	33	71	46	126	1.0
8-834-22	6.5	382,5	22	26	38	87	53	148	1.4
8-834-26	8.5	500,3	26	28	44	95	60	166	2.2

8-834-28	9.5	559,1	28	32	46	108	68	190	3.0
8-834-32	12	706,3	32	36	52	119	76	210	4.1
8-834-36	13.5	794,6	36	38	57	133	84	232	5.7

WLL – Dopuszczalne obciążenie robocze, MBL – Minimalna siła zrywająca
Wykonane wg Federal Specification RR-C-271D, Type 4B, Grade B, Class 2.

Dostępne warianty

Wybierz udźwig: 2,00t, 4,75t, 6,50t, 8,50t, 9,50t, 12,0t, 13,5t

Cechy produktu

Rodzaj wyrobu	**Szakle**
Rodzaj szakli	**Podłużne**

Dokumenty do pobrania

- SZAKLA INSTRUKCJA UŻYTKOWANIA - Instrukcja użytkowania szakli podłużnych i okrągłych - kliknij na linku (napisany wersalikami) powyżej, lub poniżej (Pliki do pobrania), by pobrać i zapisać plik pdf.

Strona produktu: https://sklep.dzwignice.com/678-yoke-8-834-szakla-podluzna-ze-sworzniem-ze-stali-stopowej.html