

YOKE 8-066 Szakla łańcuchowa klasy 8

Indeks	**ZAS Y8-066-1**

Szakle łańcuchowe o typoszeregu udźwigu 2t ÷ 8t. Wymiary w typoszeregu podane w tabeli.

Opis

YOKE 8-066 Szakla łańcuchowa klasy 8

- wykonana ze stali stopowej
- posiada trwałe oznaczenia identyfikacyjne : znak producenta, udźwig, rozmiar, numer partii produkcyjnej oraz znak
- posiada współczynnik bezpieczeństwa 4 : 1
- wytrzymuje obciążenie próbne 2,5 x WLL
- wytrzymuje 20.000 cykli przy obciążeniu 1,5 x WLL
- poddany w 100% na wykrywalność pęknięć metodą Magnaflux

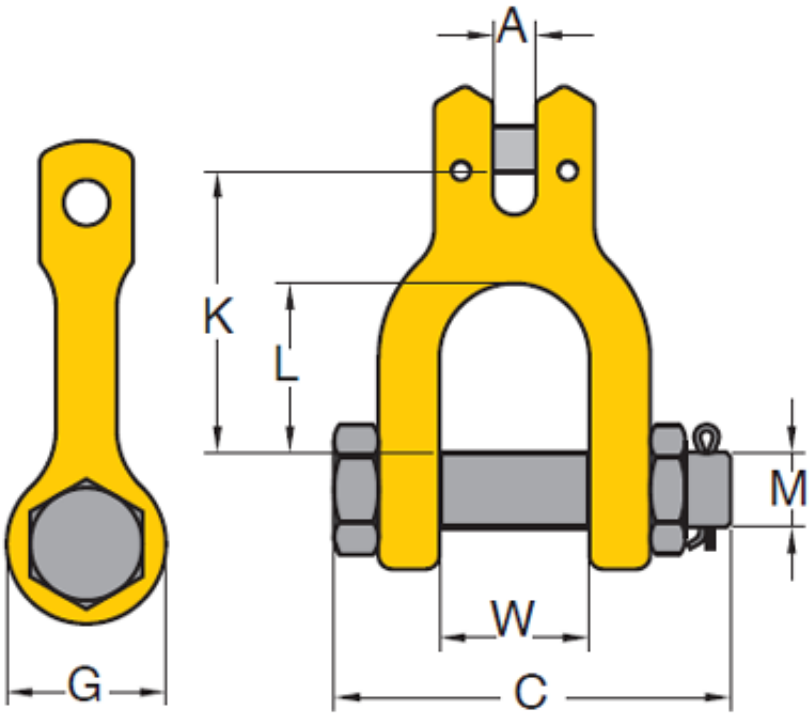

Numer katalogowy	WLL [t]	MBL [kN]	A mm	K mm	L mm	W mm	G mm	M mm	C mm	kg/szt
8-066-07	**2,0**	**78,5**	9	59	35	33	34	16	79	0,4
8-066-10	**3,15**	**123,6**	11	78	48	37	40	20	93	0,8
8-066-13	**5,3**	**207,9**	14	98	64	49	44	22	118	1,4
8-066-16	**8,0**	**313,9**	18	112	69	60	54	28	141	2,5

WLL – Dopuszczalne obciążenie robocze, MBL – Minimalna siła zrywająca

Dostępne warianty

Wybierz udźwig: 3,15t, 8,00t

Cechy produktu

Rodzaj wyrobu	**Szakle**
Klasa	**8**
Rodzaj szakli	**Podłużne**

Dokumenty do pobrania

- SZAKLA INSTRUKCJA UŻYTKOWANIA - Instrukcja użytkowania szakli podłużnych i okrągłych - kliknij na linku (napisany wersalikami) powyżej, lub poniżej (Pliki do pobrania), by pobrać i zapisać plik pdf.

Strona produktu: https://sklep.dzwignice.com/674-yoke-8-066-szakla-lacuchowa-klasy-8.html